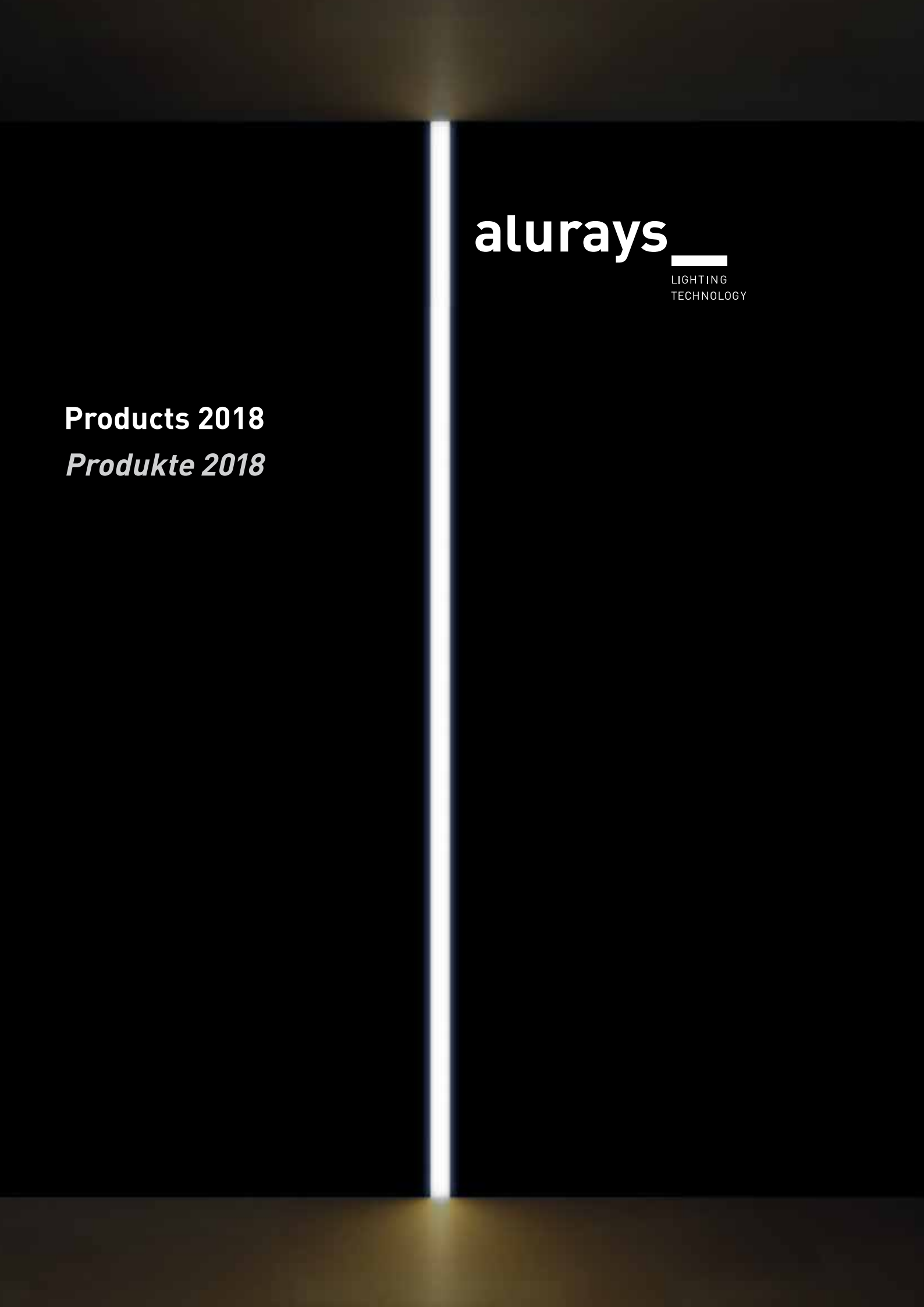

alurays
LIGHTING
TECHNOLOGY

Products 2018

Produkte 2018

Light Your Project, Your Way with alurays.

alurays beleuchtet Ihr Projekt nach Ihren Wünschen.

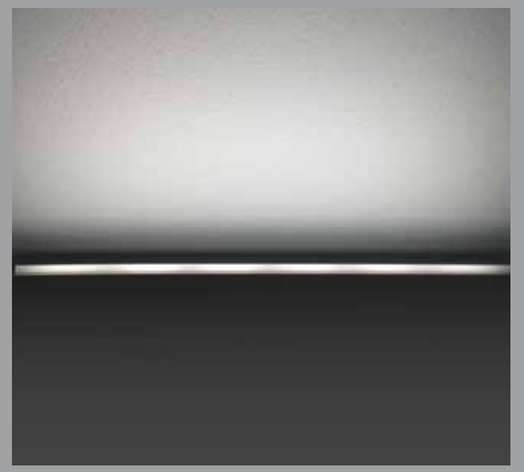

alurays lighting technology GmbH located in Planegg (Munich) develops and manufactures high quality, easy to handle, robust LED profile systems. Focusing on custom made lighting solutions our portfolio comprises interior applications and extra robust exterior products up to protection grade IP67.

alurays lighting technology GmbH mit Sitz in Planegg bei München entwickelt und produziert unter strikten Qualitätsanforderungen montagefreundliche, LED basierende Lichtprofile. Dabei werden auf den individuellen Kundenwunsch angepasste Lichtlösungen für den Innenbereich und die Außenanwendung bis zur Schutzart IP67 konzipiert und gefertigt.

Our Philosophy / *Unsere Philosophie*

Anywhere

We are leaning on more than 25 years of experience in the field of lighting design and have thus realized a diverse range of projects around the world. From smaller residential to large international projects, our expertise and enduring quality is renowned.

Aufgrund unserer mehr als 25-jährigen Erfahrung auf dem Gebiet der Lichtplanung gelingt es uns für große, internationale Architekturprojekte weltweit einzigartige Lichtkonzepte zu entwickeln und erfolgreich umzusetzen.

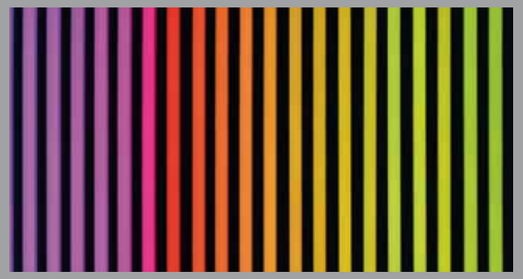

Any Colour

Endless light options are available for you via our standard or tailor-made lighting control solutions.

Der farblichen Vielfalt sind keine Grenzen gesetzt. Auch die Licht- und Farbsteuerung können wir nach Ihren Wünschen programmieren, um Ihr Projekt eindrucksvoll in Szene zu setzen.

Any Light

We offer products with uniform or accentuated lighting effects for both interior and exterior applications up to protection grade IP67.

Egal ob Sie eine gleichmäßige Flächenausleuchtung oder eine gezielte Lichtwirkung erreichen möchten – wir bieten Ihnen immer die passende Lichtlösung bis zur Schutzart IP67 an.

Any Profile

We have a wide range of standard aluminium profiles of varying shapes and sizes. Beyond this we can develop custom profiles to meet your specific requirements.

Für die Lichtplanung können wir auf eine große Anzahl von Aluminiumprofilen zurückgreifen. Sollte davon keines Ihren Anforderungen entsprechen, können wir ein Profil nach Ihren Wünschen speziell für Ihr Projekt fertigen lassen.

Any Form

Straight, curved, circular or flat? ... you decide, we deliver.

Ob gerade, kreisförmig, gebogen oder in der Fläche – bei der Umsetzung der Ideen für Ihr Lichtprojekt sind Ihnen keine Grenzen gesetzt.

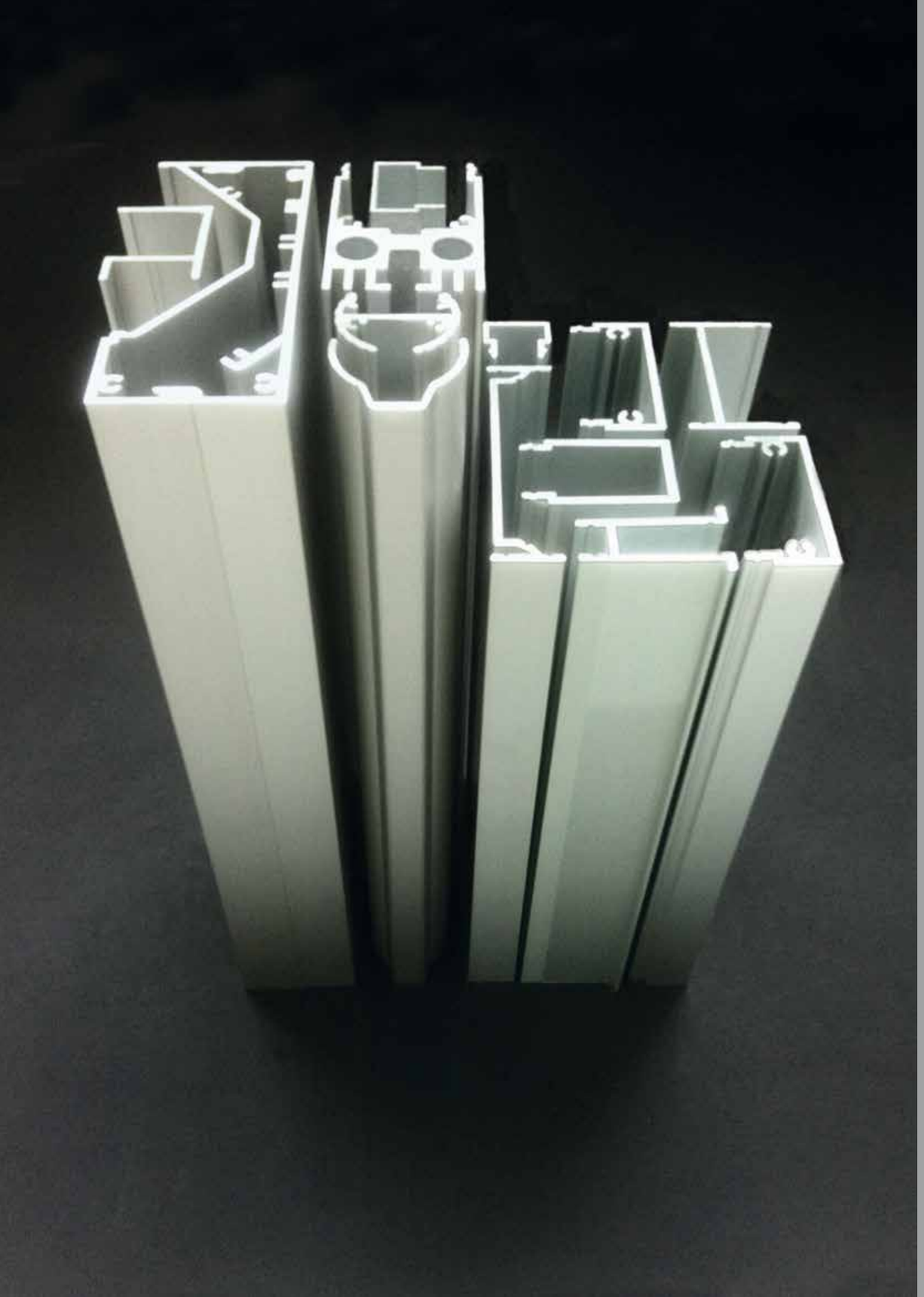

Our Profiles / *Unsere Profile*

Surface Mounted Profiles

A broad portfolio of standard profiles ranging from 15 mm to 80 mm width including different lumen output levels, color temperatures, IP ratings, control devices and length options at your request cover many interior and exterior applications as surface mounted option.

Standard-Aufbau-Profile

Wir bieten bereits standardmäßig eine große Anzahl von Aluminiumprofilen in den Breiten von 15 mm bis 80 mm, die mit unterschiedlichen Lichtstärken auf Wand, Decke oder Boden montiert werden. Dabei können viele Profile für verschiedene Anwendungen miteinander kombiniert und für Ihre Projekte individuell bestückt werden.

Standard Recessed Mounted Profiles

In order to achieve a seamless integration into ceilings, walls or floors many profiles are available as recessed mounting devices as well.

Standard-Einbau-Profile

Für viele Profile existiert alternativ auch eine entsprechende Einbauvariante, damit die Lichtprofile flächenbündig verbaut werden können. Hier bieten sich Ihnen ebenfalls diverse Kombinationsmöglichkeiten.

Custom Made Profiles

A comprehensive product offering may not support all special lighting design concepts! Therefore alurays has developed a large number of bespoke products to create unique lighting solutions. In case of any special request please contact us for another tailor-made option.

Sonderprofile

Für spezielle Verwendungszwecke haben wir zahlreiche Sonderprofile im Programm. Falls keines der vorhandenen Profile Ihren Vorstellungen entsprechen sollte, können wir auch ein Profil ganz nach Ihren Wünschen fertigen.

Standard Profiles 15 mm Width / *Standardprofile 15 mm Breite*

- Anodized aluminium, 20 my
- Representative images are showing the version with opal semi translucent sealed encapsulation IP67 (alternative IP20 with polycarbonate cover opal white or transparent clear)
- 2200 – 5000 K, CRI>80 Ra
- RGB, RGBW, tuneable white on request
- End caps on request
- Excl. converter
- Maximum length: 3500 mm – cut to requested length

- *Aluminium eloxiert, 20 my*
- *Die gezeigten Abbildungen zeigen die Version mit opal mattem Verguss IP 67 (alternativ IP20 mit Polykarbonatabdeckung in opal matt oder transparent klar)*
- *2200 – 5000 K, CRI>80 Ra*
- *RGB, RGBW, 2-Kanal Weiß auf Anfrage*
- *Endstücke auf Anfrage*
- *Exkl. Konverter*
- *Maximale Länge 3500 mm – Zuschnitt auf Wunsch*

LED CE IP20 IP67

15 mm Width / *Breite*					
Cover combinable / *Abdeckungen kombinierbar*					
PC15 opal	10,5	10,5		10,5	10,5
Surface mounted LED-profiles *LED-Aufbauprofile*			**Recessed mounted LED-profiles** *LED-Einbauprofile*		
AB1512		15 × 12	EB2S		23 × 12 (15)
AB2		15 × 20	EAS2	23 × 20 (15)	
AAS2	15 × 20		EB2		23 × 20 (15)
AA2	15 × 40		EA2	23 × 40 (15)	
			EA2-R	23 × 40 (15)	
Profile options for above LED-profiles *Kombinationsmöglichkeiten für die oben abgebildeten LED-Profile*					
AWHK2	10,8 × 7			10,8 × 7	
AWP2	10,8 × 7			10,8 × 7	
AWM2	13 (15)			13 (15)	

! Any technical specification is the standard configuration, luminous flux in other options on request!
Alle Angaben entsprechen der Standardkonfiguration, Lichtstrom in anderen Ausführungen auf Anfrage!

Surface Mounted Profiles / *Aufbau-Profile*

Order on request
Bestellung auf Anfrage

AB1512

650 lm/m | 240 LED/m | 10 W/m | 24 V DC

AB2

650 lm/m | 240 LED/m | 10 W/m | 24 V DC

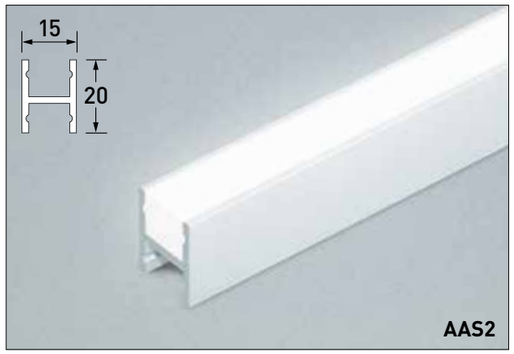

AAS2

650 lm/m | 240 LED/m | 10 W/m | 24 V DC

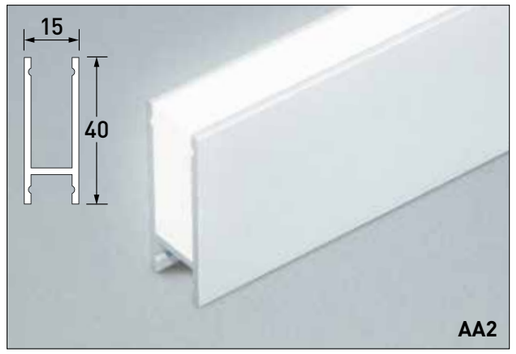

AA2

400 lm/m | 240 LED/m | 10 W/m | 24 V DC

Recessed Mounted Profiles / *Einbau-Profile*

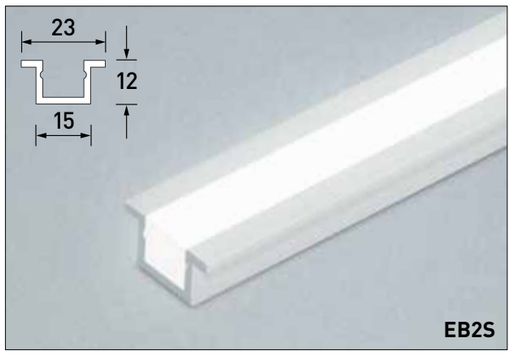

EB2S

650 lm/m | 240 LED/m | 10 W/m | 24 V DC

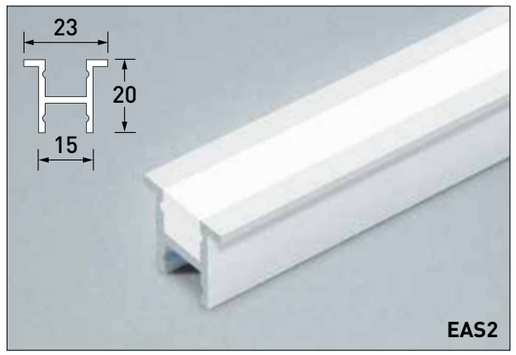

EAS2

650 lm/m | 240 LED/m | 10 W/m | 24 V DC

Any technical specification is the standard configuration, luminous flux in other options on request!
Alle Angaben entsprechen der Standardkonfiguration, Lichtstrom in anderen Ausführungen auf Anfrage! !

Recessed Mounted Profiles / *Einbau-Profile*

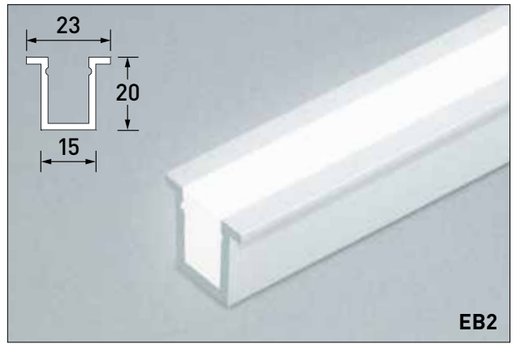

650 lm/m | 240 LED/m | 10 W/m | 24 V DC

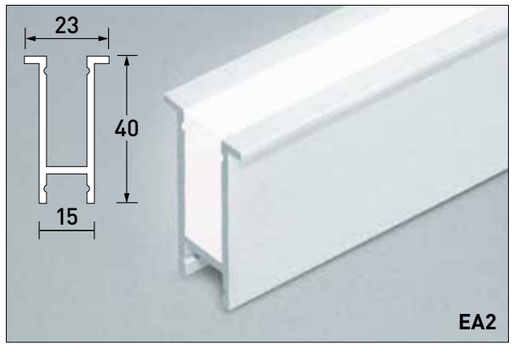

400 lm/m | 240 LED/m | 10 W/m | 24 V DC

400 lm/m | 240 LED/m | 10 W/m | 24 V DC

Profile Options for 15 mm Width

Kombinationsmöglichkeiten für 15 mm Breite

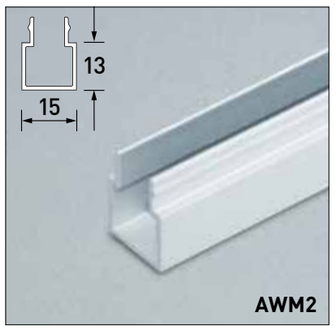

! Any technical specification is the standard configuration, luminous flux in other options on request!
Alle Angaben entsprechen der Standardkonfiguration, Lichtstrom in anderen Ausführungen auf Anfrage!

- Anodized aluminium, 20 my
- Representative images are showing the version with opal semi translucent sealed encapsulation IP67 (alternative IP20 with polycarbonate cover opal white or transparent clear)
- 2200 – 5000 K, CRI>80 Ra
- RGB, RGBW, tuneable white on request
- End caps on request
- Excl. converter
- Maximum length: 3500 mm – cut to requested length

- *Aluminium eloxiert, 20 my*
- *Die gezeigten Abbildungen zeigen die Version mit opal mattem Verguss IP 67 (alternativ IP20 mit Polykarbonatabdeckung in opal matt oder transparent klar)*
- *2200 – 5000 K, CRI>80 Ra*
- *RGB, RGBW, 2-Kanal Weiß auf Anfrage*
- *Endstücke auf Anfrage*
- *Exkl. Konverter*
- *Maximale Länge 3500 mm – Zuschnitt auf Wunsch*

LED | CE | IP20 | IP67

Surface Mounted Profile / *Aufbau-Profil*

20 mm Width / *Breite*	
Cover combinable / *Abdeckungen kombiniert*	
PC20 opal	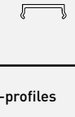
Surface mounted LED-profiles *LED-Aufbauprofile*	
AA2020	
Options / *Kombinationsmöglichkeiten*	
AKF2010	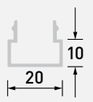

750 lm/m | 240 LED/m | 12 W/m | 24 V DC

Profile Options for 20 mm Width

Kombinationsmöglichkeiten für 20 mm Breite

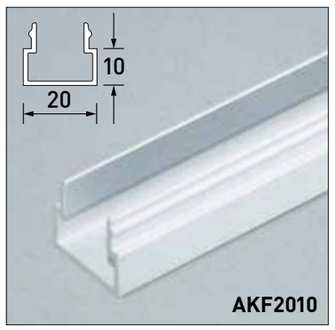

Any technical specification is the standard configuration, luminous flux in other options on request! !
Alle Angaben entsprechen der Standardkonfiguration, Lichtstrom in anderen Ausführungen auf Anfrage!

- Anodized aluminium, 20 my
- Representative images are showing the version with opal semi translucent sealed encapsulation IP67 (alternative IP20 with polycarbonate cover opal white or transparent clear)
- 2200 – 5000 K, CRI>80 Ra
- RGB, RGBW, tuneable white on request
- End caps on request
- Excl. converter
- Maximum length: 3500 mm – cut to requested length

- *Aluminium eloxiert, 20 my*
- *Die gezeigten Abbildungen zeigen die Version mit opal mattem Verguss IP 67 (alternativ IP20 mit Polykarbonatabdeckung in opal matt oder transparent klar)*
- *2200 – 5000 K, CRI>80 Ra*
- *RGB, RGBW, 2-Kanal Weiß auf Anfrage*
- *Endstücke auf Anfrage*
- *Exkl. Konverter*
- *Maximale Länge 3500 mm, Zuschnitt auf Wunsch*

LED CE IP20 IP67

25 mm Width / *Breite*												
Cover combinable / *Abdeckungen kombinierbar*												
PC25 opal	20,5	20,5		20,5		20,5		20,5		20,5		20,5
PC25-H opal	25 / 17	25 / 17		25 / 17		25 / 17		25 / 17				
Surface mounted LED-profiles / *LED-Aufbauprofile*									**Recessed mounted LED-profiles** / *LED-Einbauprofile*			
AB3		25 / 20	**AA 2525**	25 / 25	**AAS3**	25 / 20	**AAS28 -LIN**	25 / 28	**EAS3**	33 / 20 / 25	**EB3**	33 / 20 / 25
AA3	25 / 40		**AAS21-TIR**	25 / 21	**SWP3**	25 / 25 / 33	**AA 2525 -OPT**	25 / 25	**EA3**	33 / 40 / 25		
AAC2560 + AC29		25 / 60 / 20 / 8	**AA3G**	25 / 30	**DWP3**	33 / 40 / 25 / 25	**AA3-BAL**	25 / 40	**EA3-R**	33 / 40 / 25		
Profile options for above LED-profiles / *Kombinationsmöglichkeiten für die oben abgebildeten LED-Profile*												
AWHK3	20,8 / 7			20,8 / 7		20,8 / 7		20,8 / 7		20,8 / 7		
AWP3	20,8 / 7			20,8 / 7		20,8 / 7		20,8 / 7		20,8 / 7		
AWP3-BAL	25			25		25		25		25		
AWM3	25 / 13			25 / 13		25 / 13		25 / 13		25 / 13		
AWM3-SP	25 / 23			25 / 23		25 / 23		25 / 23		25 / 23		
AA2525 -PEN	25 / 25			25 / 25		25 / 25		25 / 25		25 / 25		
UJC3	25 / 15			25 / 15		25 / 15		25 / 15		25 / 15		
AKF3 / AKF3-S	25 / 35			25 / 35		25 / 35		25 / 35		25 / 35		

On request: UK3256 only in combination with AA3 /AWM3
Auf Anfrage: UK3256 nur in Kombination mit AA3 /AWM3

On request: UK3457 only in combination with AA3 /AWM3
Auf Anfrage: UK3457 nur in Kombination mit AA3 /AWM3

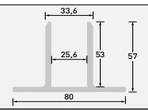

Surface Mounted Profiles / *Aufbau-Profile*

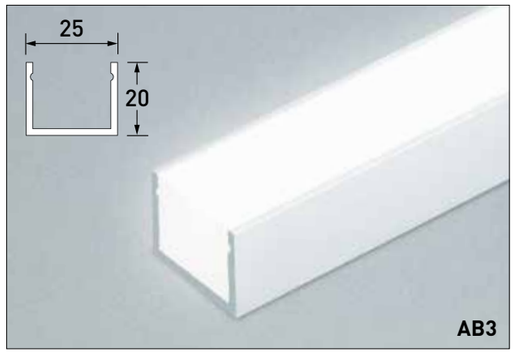

1300 lm/m | 700 LED/m | 20 W/m | 24 V DC

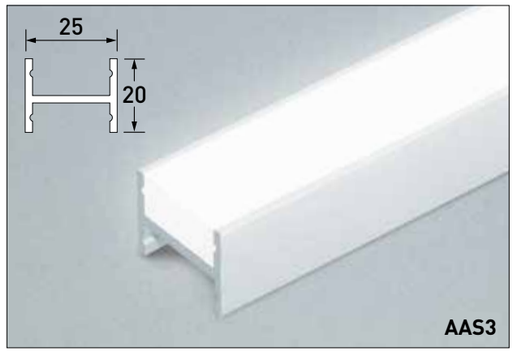

1300 lm/m | 700 LED/m | 20 W/m | 24 V DC

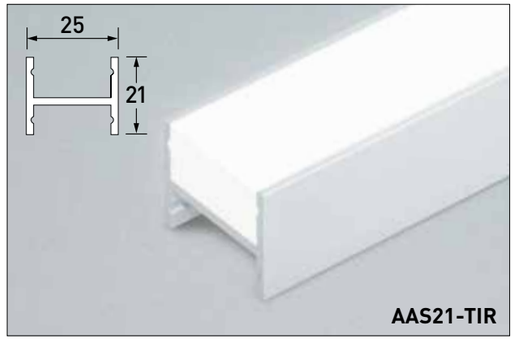

1500 lm/m | 700 LED/m | 20 W/m | 24 V DC

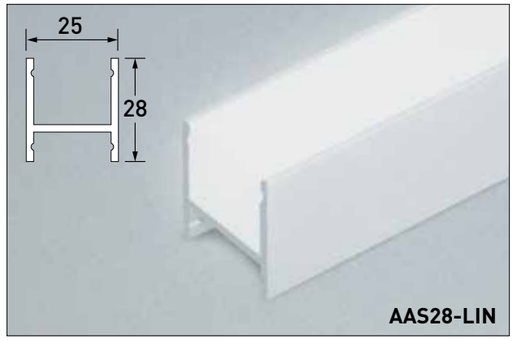

1000 lm/m | 700 LED/m | 20 W/m | 24 V DC

Higher profiles are typically used for RGB / RGBW color mixing!
Profile mit höherem Vergussvolumen werden nur für Farbmischung RGB / RGBW verwendet!

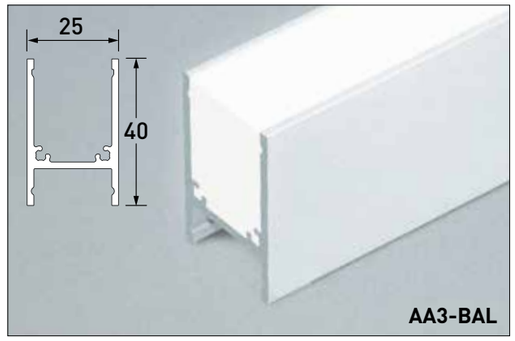

900 lm/m | 240 LED/m | 20 W/m | 24 V DC

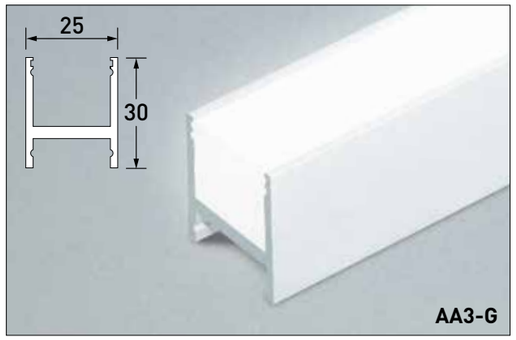

950 lm/m | 700 LED/m | 20 W/m | 24 V DC

Any technical specification is the standard configuration, luminous flux in other options on request!
Alle Angaben entsprechen der Standardkonfiguration, Lichtstrom in anderen Ausführungen auf Anfrage!

!

Surface Mounted Profiles / *Aufbau-Profile*

900 lm/m | 700 LED/m | 20 W/m | 24 V DC

1500 lm/m | 700 LED/m | 20 W/m | 24 V DC

Surface Mounted Profiles / *Aufbau-Profile*

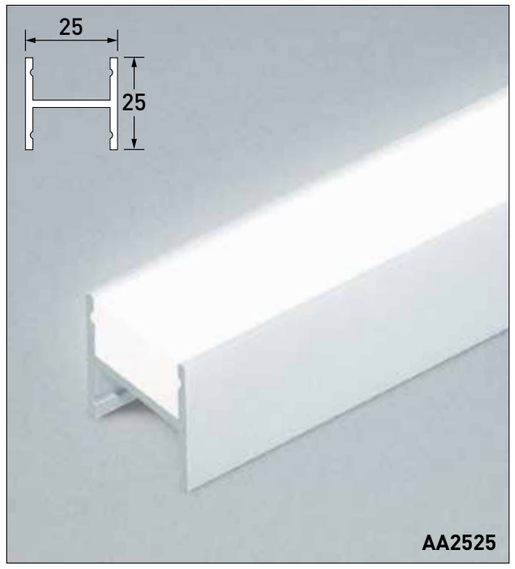

1500 lm/m | 700 LED/m | 20 W/m | 24 V DC

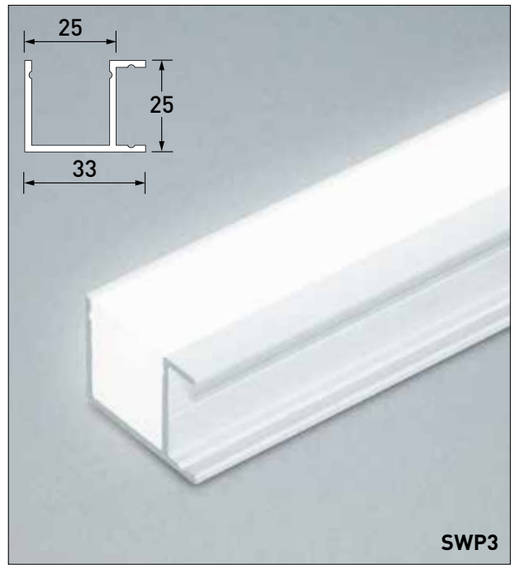

1000 lm/m | 700 LED/m | 20 W/m | 24 V DC

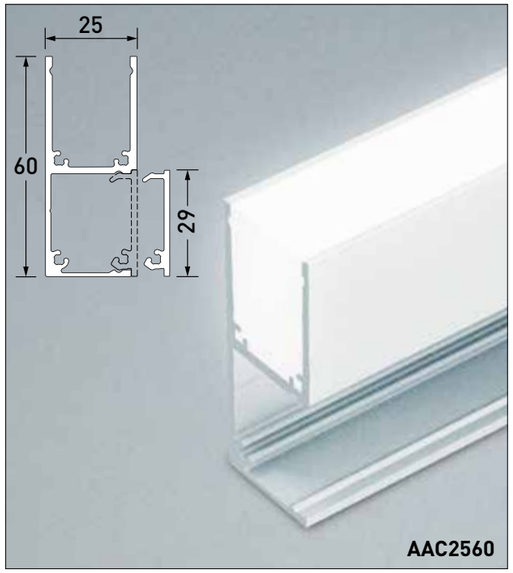

900 lm/m | 240 LED/m | 20 W/m | 24 V DC

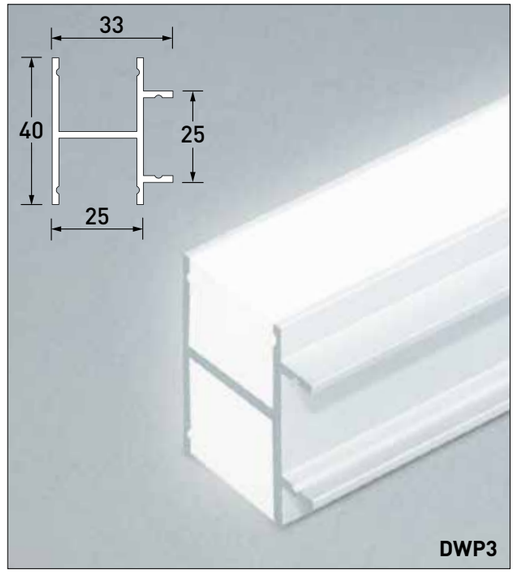

1800 lm/m | 240 LED/m | 28 W/m | 24 V DC

Recessed Mounted Profiles / *Einbau-Profile*

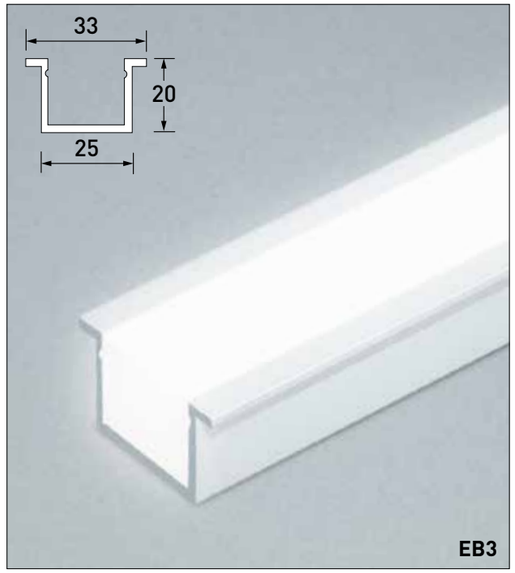

1000 lm/m | 700 LED/m | 20 W/m | 24 V DC

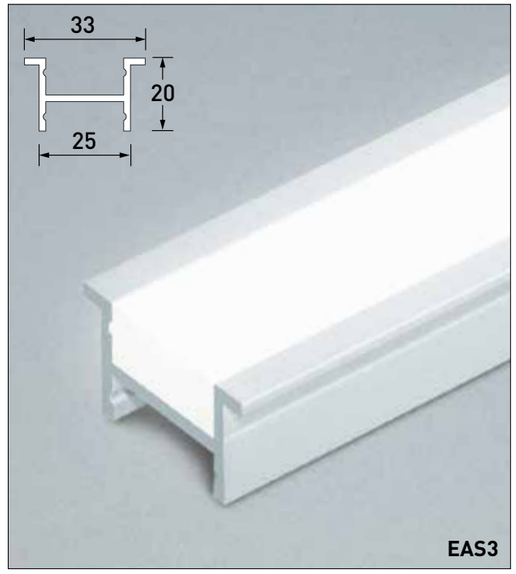

1500 lm/m | 700 LED/m | 20 W/m | 24 V DC

! Any technical specification is the standard configuration, luminous flux in other options on request!
Alle Angaben entsprechen der Standardkonfiguration, Lichtstrom in anderen Ausführungen auf Anfrage!

Any technical specification is the standard configuration, luminous flux in other options on request! !
Alle Angaben entsprechen der Standardkonfiguration, Lichtstrom in anderen Ausführungen auf Anfrage!

Recessed Mounted Profiles / *Einbau-Profile*

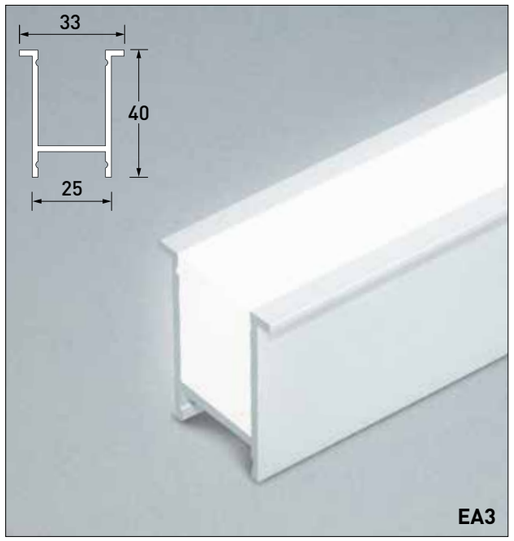

900 lm/m | 700 LED/m | 20 W/m | 24 V DC

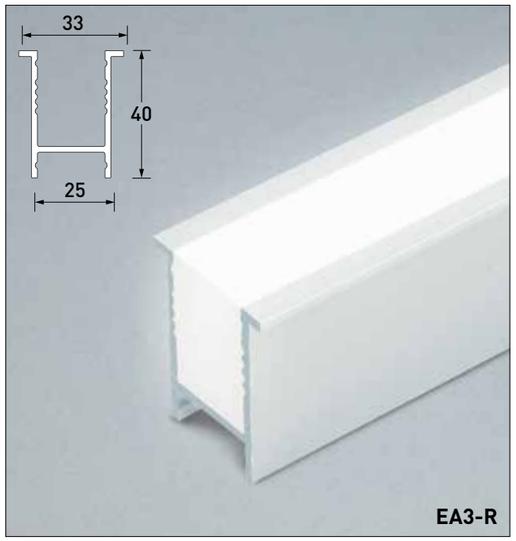

900 lm/m | 700 LED/m | 20 W/m | 24 V DC

These ground profiles are available only on request and are combinable only with AA3 / AWM3.

Diese Bodenprofile sind nur auf Anfrage erhältlich und für Kombination mit AA3 / AWM3 geeignet.

400 lm/m | 240 LED/m | 10 W/m | 24 V DC

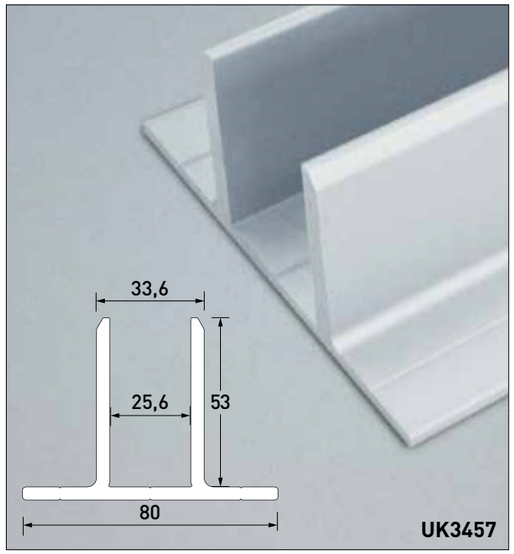

400 lm/m | 240 LED/m | 10 W/m | 24 V DC

! Any technical specification is the standard configuration, luminous flux in other options on request!
Alle Angaben entsprechen der Standardkonfiguration, Lichtstrom in anderen Ausführungen auf Anfrage!

Profile Options / *Kombinationsmöglichkeiten*

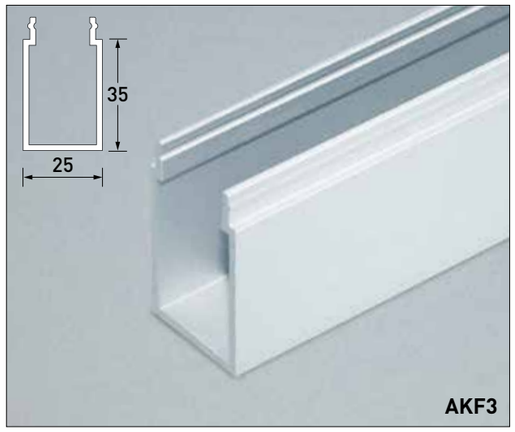

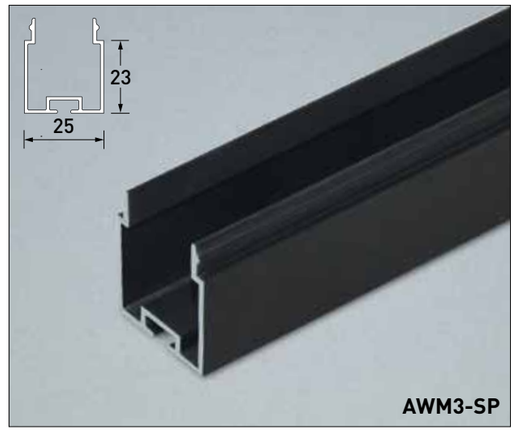

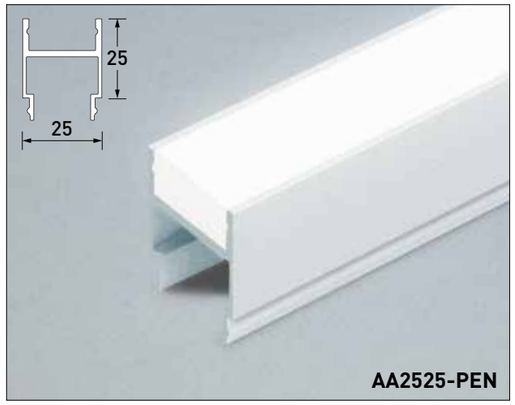

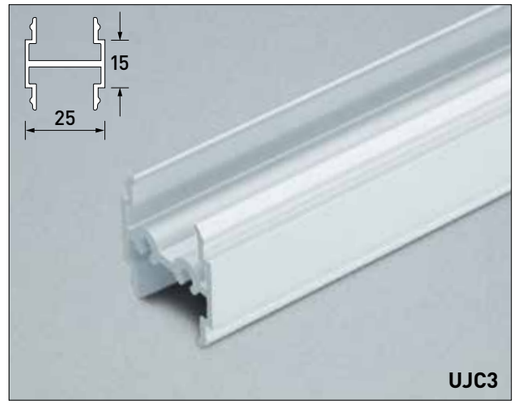

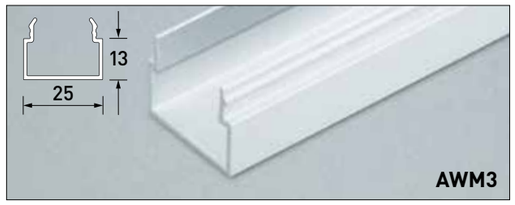

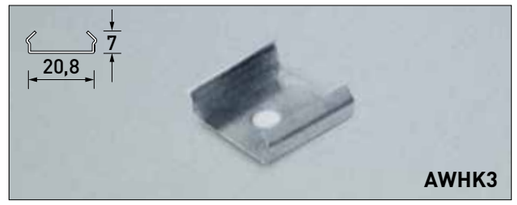

Any technical specification is the standard configuration, luminous flux in other options on request!
Alle Angaben entsprechen der Standardkonfiguration, Lichtstrom in anderen Ausführungen auf Anfrage! !

Standard Profile 30 mm Width / *Standardprofil 30 mm Breite*

- Anodized aluminium, 20 my
- Representative images are showing the version with opal semi translucent sealed encapsulation IP67 (alternative IP20 with polycarbonate cover opal white or transparent clear)
- 2200 – 5000 K, CRI>80 Ra
- RGB, RGBW, tuneable white on request
- End caps on request
- Excl. converter
- Maximum length: 3500 mm – cut to requested length

- *Aluminium eloxiert, 20 my*
- *Die gezeigten Abbildungen zeigen die Version mit opal mattem Verguss IP 67 (alternativ IP20 mit Polykarbonatabdeckung in opal matt oder transparent klar)*
- *2200 – 5000 K, CRI>80 Ra*
- *RGB, RGBW, 2-Kanal Weiß auf Anfrage*
- *Endstücke auf Anfrage*
- *Exkl. Konverter*
- *Maximale Länge 3500 mm – Zuschnitt auf Wunsch*

LED IP20 IP67

Surface Mounted Profile / *Aufbau-Profil*

30 mm Width / *Breite*	
Cover combinable / *Abdeckungen kombinierbar*	
Surface mounted LED-profiles / *LED-Aufbauprofile*	
AB3015	
Options / *Kombinationsmöglichkeiten*	

Order only on request
Bestellung nur auf Anfrage

AB3015

400 lm/m	240 LED/m	10 W/m	24 V DC

Any technical specification is the standard configuration, luminous flux in other options on request!
Alle Angaben entsprechen der Standardkonfiguration, Lichtstrom in anderen Ausführungen auf Anfrage!

Standard Profiles 40 mm Width / *Standardprofile 40 mm Breite*

- Anodized aluminium, 20 my
- Representative images are showing the version with opal semi translucent sealed encapsulation IP67 (alternative IP20 with polycarbonate cover white frosted or clear)
- 2200 – 5000 K, CRI>80 Ra
- RGB, RGBW, tuneable white on request
- End caps on request
- Excl. converter
- Maximum length: 3500 mm – cut to requested length

- *Aluminium eloxiert, 20 my*
- *Die gezeigten Abbildungen zeigen die Version mit opal mattem Verguss IP 67 (alternativ IP20 mit Polykarbonatabdeckung in opal matt oder transparent klar)*
- *2200 – 5000 K, CRI>80 Ra*
- *RGB, RGBW, 2-Kanal Weiß auf Anfrage*
- *Endstücke auf Anfrage*
- *Exkl. Konverter*
- *Maximale Länge 3500 mm – Zuschnitt auf Wunsch*

LED IP20 IP67

40 mm Width / *Breite*								
Cover combinable / *Abdeckungen kombinierbar*								
PC40 opal								
Surface mounted LED-profiles *LED-Aufbauprofile*							Recessed mounted LED-profiles / *LED-Einbauprofile*	
AB4			AA4030		AA40-0B (nur auf Anfrage für größere Projekte)	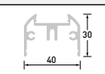	EB4	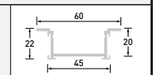
AA4028			AA4035		AA40-F	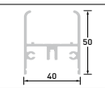		
AA4028-COOL			AA4035-PK					
Profile options for above LED-profiles / *Kombinationsmöglichkeiten für die oben abgebildeten LED-Profile*								
AKF4010						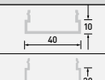		
AKF4020						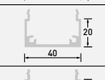		
AKF4025						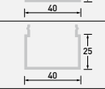		
AKF4025-COOL						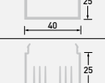		
AKF4025-PARA						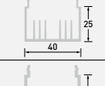		
AKF4053-PK						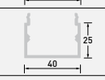		

Any technical specification is the standard configuration, luminous flux in other options on request!
Alle Angaben entsprechen der Standardkonfiguration, Lichtstrom in anderen Ausführungen auf Anfrage!

Surface Mounted Profiles / *Aufbau-Profile*

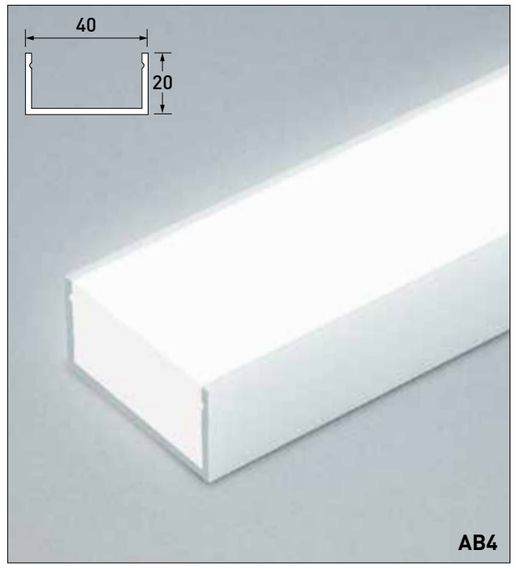

1500 lm/m | 700 LED/m | 20 W/m | 24 V DC

1500 lm/m | 700 LED/m | 20 W/m | 24 V DC

1500 lm/m | 480 LED/m | 20 W/m | 24 V DC

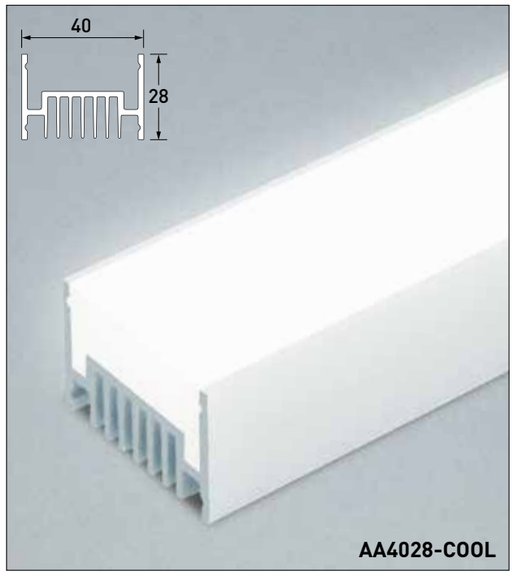

2000 lm/m | 690 LED/m | 30 W/m | 24 V DC

Any technical specification is the standard configuration, luminous flux in other options on request!
Alle Angaben entsprechen der Standardkonfiguration, Lichtstrom in anderen Ausführungen auf Anfrage!

Surface Mounted Profiles / *Aufbau-Profile*

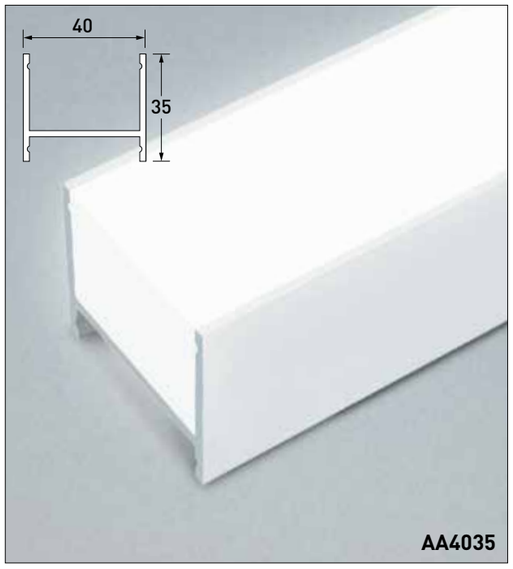

1400 lm/m | 700 LED/m | 20 W/m | 24 V DC

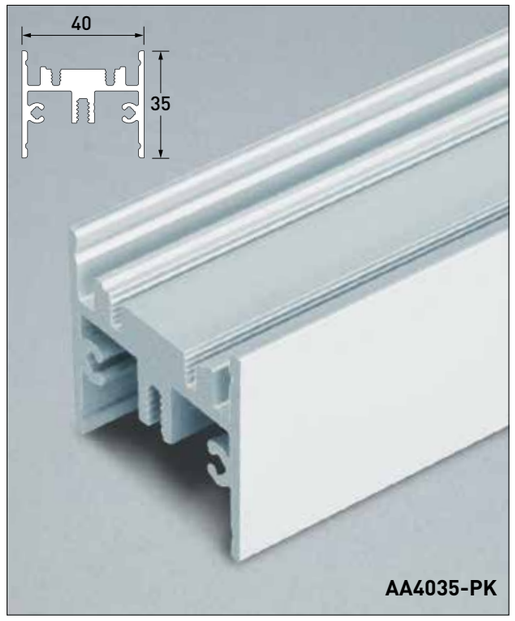

Recessed Mounted Profiles / *Einbau-Profile*

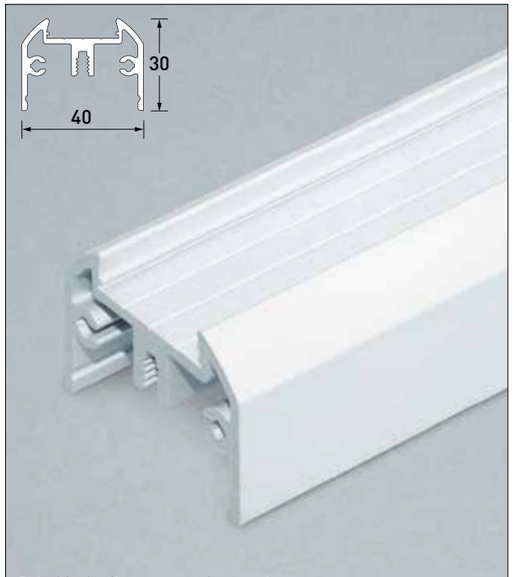

Suitable for linear secondary optics
Für Sekundär-Optiken geeignet

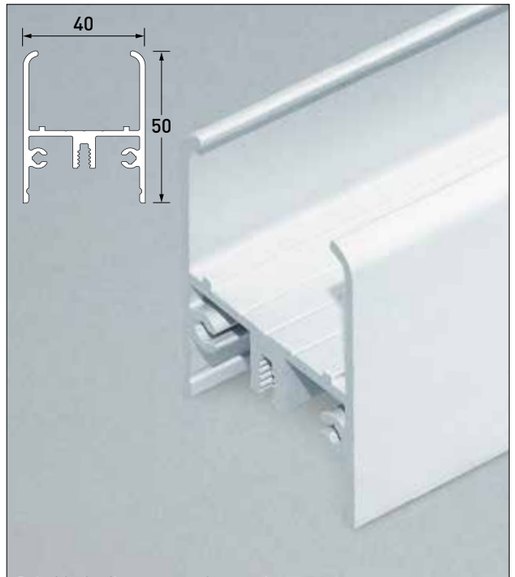

Suitable for linear secondary optics
Für Sekundär-Optiken geeignet

Any technical specification is the standard configuration, luminous flux in other options on request!
Alle Angaben entsprechen der Standardkonfiguration, Lichtstrom in anderen Ausführungen auf Anfrage!

Recessed Mounted Profile / *Einbau-Profil*

2 x 700 lm/m | 2 x 120 LED/m | 2 x 10 W/m | 48 V DC | Tuneable white

Profile Options for 40 mm Width / *Kombinationsmöglichkeiten für 40 mm Breite*

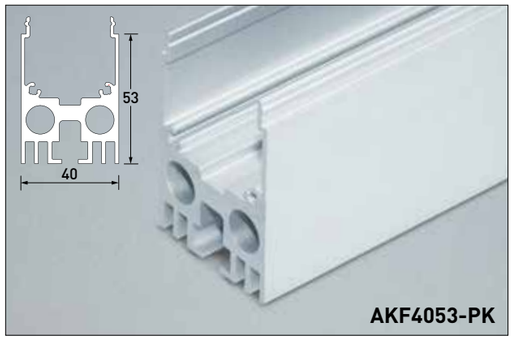

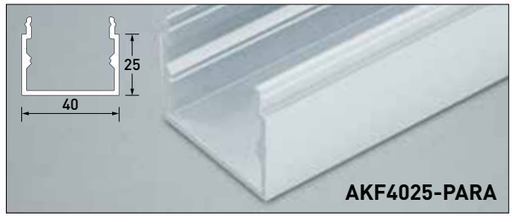

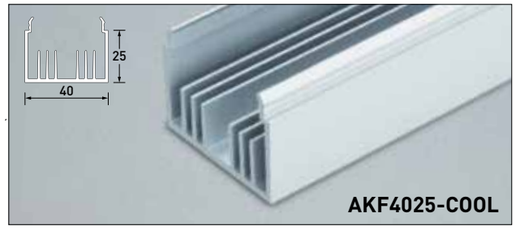

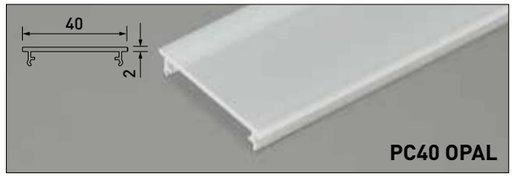

! Any technical specification is the standard configuration, luminous flux in other options on request!
Alle Angaben entsprechen der Standardkonfiguration, Lichtstrom in anderen Ausführungen auf Anfrage!

- Anodized aluminium, 20 my
- Representative images are showing the version with opal semi translucent sealed encapsulation IP67 (alternative IP20 with polycarbonate cover opal white or transparent clear)
- 2200 – 5000 K, CRI>80 Ra
- RGB, RGBW, tuneable white on request
- End caps on request
- Excl. converter
- Maximum length: 3500 mm – cut to requested length

- *Aluminium eloxiert, 20 my*
- *Die gezeigten Abbildungen zeigen die Version mit opal mattem Verguss IP 67 (alternativ IP20 mit Polykarbonatabdeckung in opal matt oder transparent klar)*
- *2200 – 5000 K, CRI>80 Ra*
- *RGB, RGBW, 2-Kanal Weiß auf Anfrage*
- *Endstücke auf Anfrage*
- *Exkl. Konverter*
- *Maximale Länge 3500 mm – Zuschnitt auf Wunsch*

LED | CE | IP20 | IP67

50 mm Width / *Breite*		
Cover combinable / *Abdeckungen kombinierbar*		
PC50 opal / clear / *klar*		
Surface mounted LED-profiles / *LED-Aufbauprofile*		
AB5	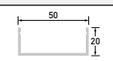	
AA5035		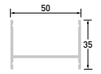
AA5031		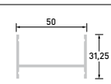
AA5031-LIN		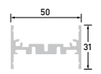
GG50		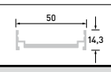
Profile options for above LED-profiles / *Kombinationsmöglichkeiten für die oben abgebildeten LED-Profile*		
AKF5017		
AKF5017-LIN		
AKF5035-SP		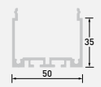

1350 lm/m | 700 LED/m | 20 W/m | 24 V DC

Any technical specification is the standard configuration, luminous flux in other options on request! !
Alle Angaben entsprechen der Standardkonfiguration, Lichtstrom in anderen Ausführungen auf Anfrage!

Surface Mounted Profiles / *Aufbau-Profile*

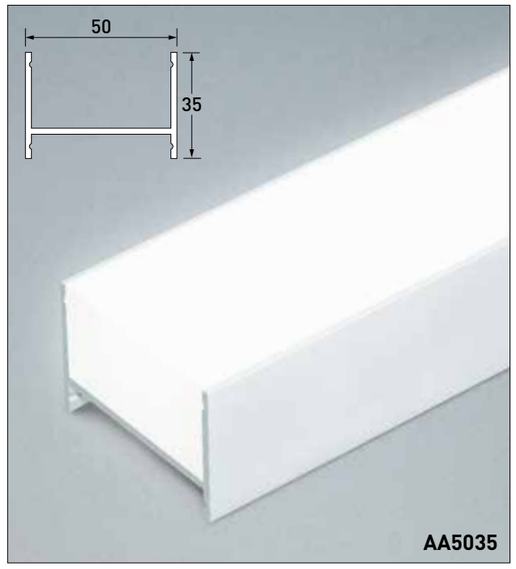

1400 lm/m | 700 LED/m | 20 W/m | 24 V DC

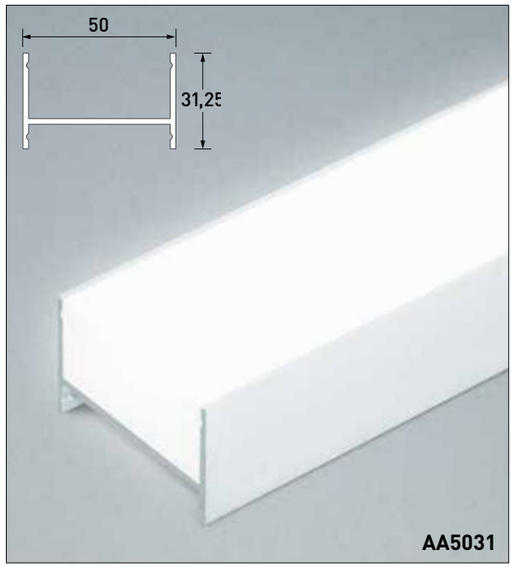

1450 lm/m | 700 LED/m | 20 W/m | 24 V DC

! Any technical specification is the standard configuration, luminous flux in other options on request!
Alle Angaben entsprechen der Standardkonfiguration, Lichtstrom in anderen Ausführungen auf Anfrage!

Profile Options for 50 mm Width / *Kombinationsmöglichkeiten für 50 mm Breite*

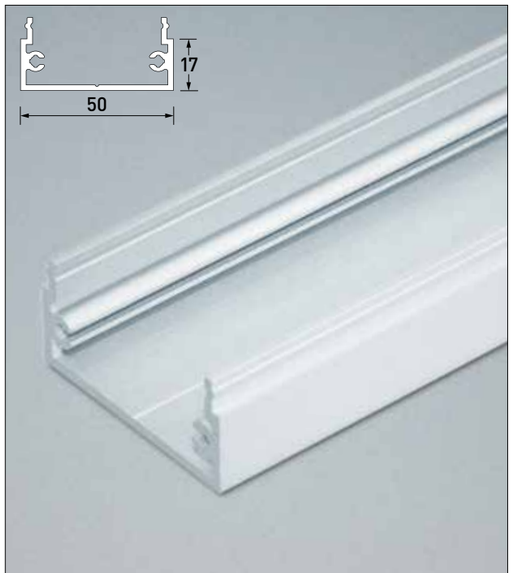

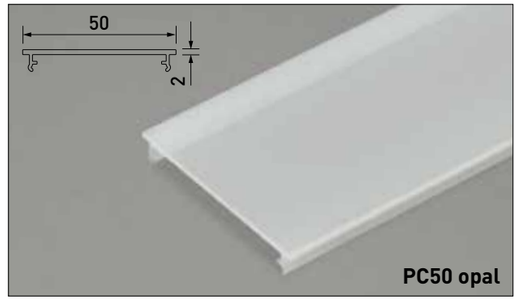

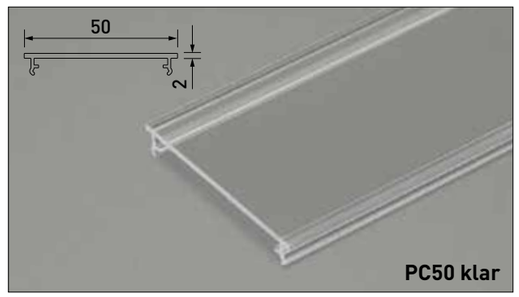

Any technical specification is the standard configuration, luminous flux in other options on request! !
Alle Angaben entsprechen der Standardkonfiguration, Lichtstrom in anderen Ausführungen auf Anfrage!

- Anodized aluminium, 20 my
- Representative images are showing the version with opal semi translucent sealed encapsulation IP67 (alternative IP20 with polycarbonate cover opal white or transparent clear)
- 2200 – 5000 K, CRI>80 Ra
- RGB, RGBW, tuneable white on request
- End caps on request
- Excl. converter
- Maximum length: 3500 mm – cut to requested length

- *Aluminium eloxiert, 20 my*
- *Die gezeigten Abbildungen zeigen die Version mit opal mattem Verguss IP 67 (alternativ IP20 mit Polykarbonatabdeckung in opal matt oder transparent klar)*
- *2200 – 5000 K, CRI>80 Ra*
- *RGB, RGBW, 2-Kanal Weiß auf Anfrage*
- *Endstücke auf Anfrage*
- *Exkl. Konverter*
- *Maximale Länge 3500 mm – Zuschnitt auf Wunsch*

LED | CE | IP20 | IP67

60 mm Width / *Breite*		
Cover combinable / *Abdeckungen kombinierbar*		
PC60 opal		
Surface mounted LED-profiles / *LED-Aufbauprofile*		
AB6		
AA6035		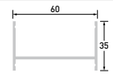
Profile options for above LED-profiles / *Kombinationsmöglichkeiten für die oben abgebildeten LED-Profile*		
AWP6002		
AKF6035-SP		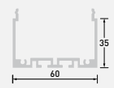
AKF6073-SP		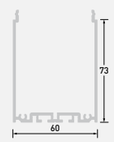

! Any technical specification is the standard configuration, luminous flux in other options on request!
Alle Angaben entsprechen der Standardkonfiguration, Lichtstrom in anderen Ausführungen auf Anfrage!

Surface Mounted Profiles / *Aufbau-Profile*

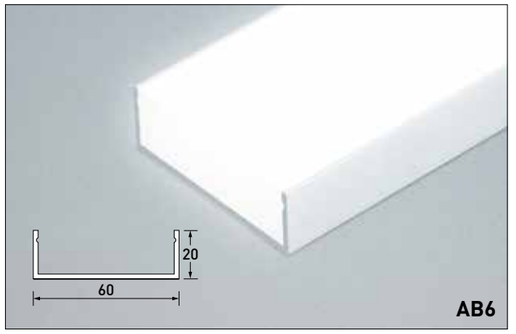

1450 lm/m | 960 LED/m | 20 W/m | 24 V DC

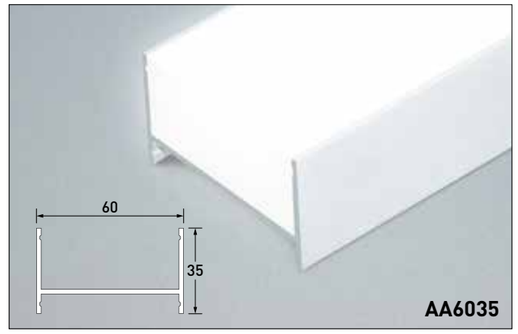

1300 lm/m | 960 LED/m | 20 W/m | 24 V DC

Profile Options for 60 mm Width / *Kombinationsmöglichkeiten für 60 mm Breite*

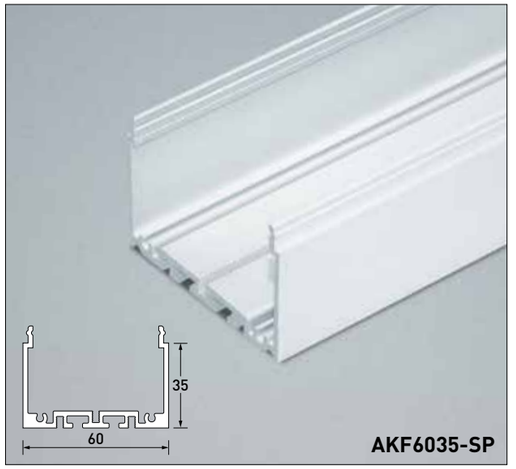

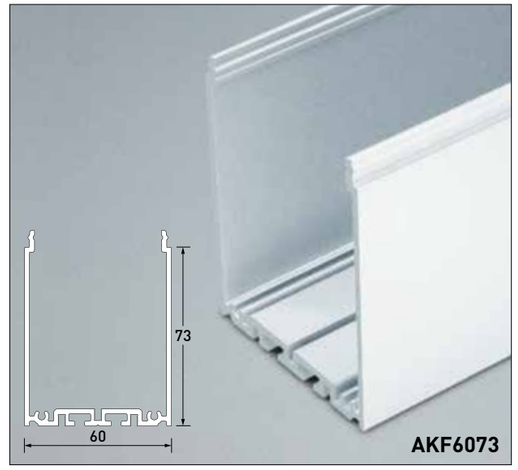

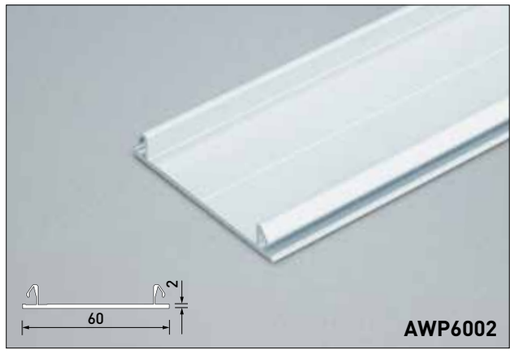

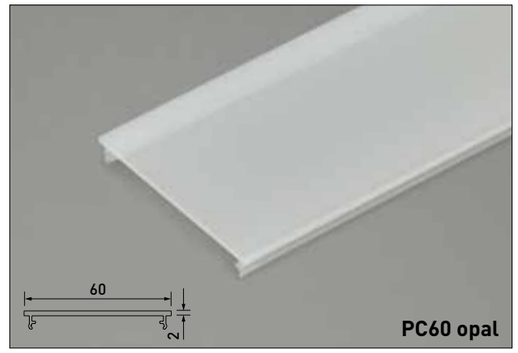

Any technical specification is the standard configuration, luminous flux in other options on request!
Alle Angaben entsprechen der Standardkonfiguration, Lichtstrom in anderen Ausführungen auf Anfrage! !

- Anodized aluminium, 20 my
- Representative images are showing the version with opal semi translucent sealed encapsulation IP67 (alternative IP20 with polycarbonate cover white frosted or clear)
- 2200 – 5000 K, CRI>80 Ra
- RGB, RGBW, tuneable white on request
- End caps on request
- Excl. converter
- Maximum length: 3500 mm – cut to requested length

- *Aluminium eloxiert, 20 my*
- *Die gezeigten Abbildungen zeigen die Version mit opal mattem Verguss IP 67 (alternativ IP20 mit Polykarbonatabdeckung in opal matt oder transparent klar)*
- *2200 – 5000 K, CRI>80 Ra*
- *RGB, RGBW, 2-Kanal Weiß auf Anfrage*
- *Endstücke auf Anfrage*
- *Exkl. Konverter*
- *Maximale Länge 3500 mm – Zuschnitt auf Wunsch*

LED CE IP20 IP67

Surface Mounted Profiles 80 mm Width / *Aufbau-Profile 80 mm Breite*

1500 lm/m | 1200 LED/m | 20 W/m | 24 V DC

1500 lm/m | 1200 LED/m | 20 W/m | 24 V DC

! Any technical specification is the standard configuration, luminous flux in other options on request!
Alle Angaben entsprechen der Standardkonfiguration, Lichtstrom in anderen Ausführungen auf Anfrage!

Surface Mounted Profiles / *Aufbau-Profil*

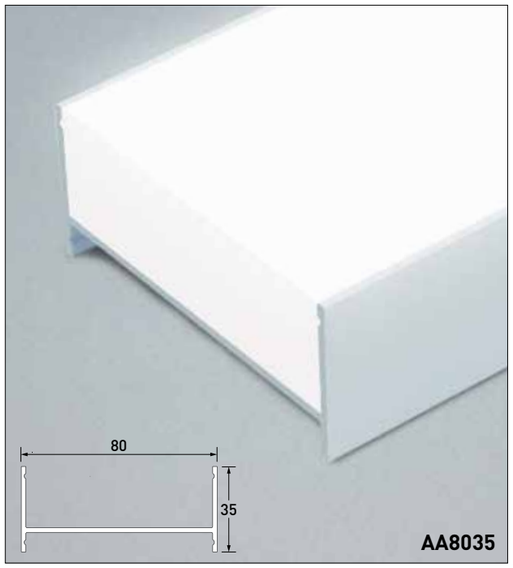

1300 lm/m | 1200 LED/m | 20 W/m | 24 V DC

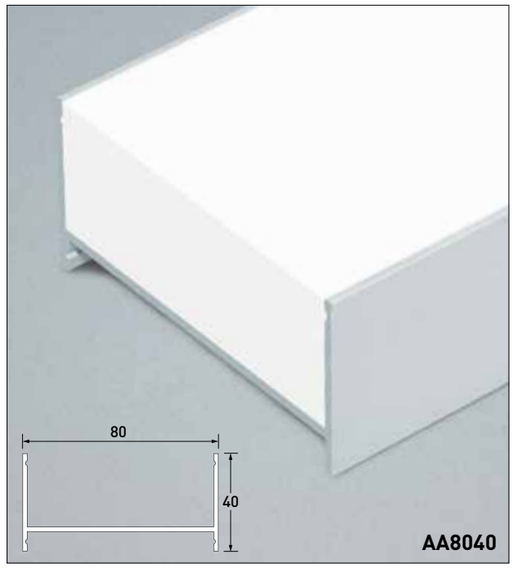

1200 lm/m | 1200 LED/m | 20 W/m | 24 V DC

1500 lm/m | 960 LED/m | 20 W/m | 24 V DC

Any technical specification is the standard configuration, luminous flux in other options on request! !
Alle Angaben entsprechen der Standardkonfiguration, Lichtstrom in anderen Ausführungen auf Anfrage!

Profile Options / *Kombinationsmöglichkeiten*

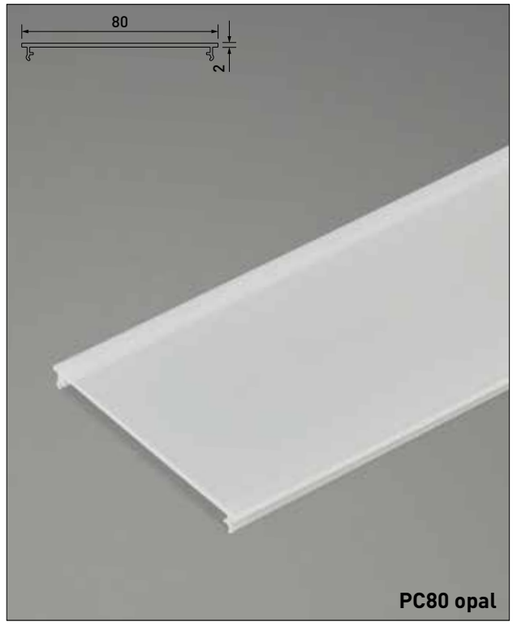

! Any technical specification is the standard configuration, luminous flux in other options on request!
Alle Angaben entsprechen der Standardkonfiguration, Lichtstrom in anderen Ausführungen auf Anfrage!

Any technical specification is the standard configuration, luminous flux in other options on request!
Alle Angaben entsprechen der Standardkonfiguration, Lichtstrom in anderen Ausführungen auf Anfrage!
!

Special profiles/*Sonderprofile*					
AR30		**AK30**	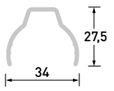	**HL-ES**	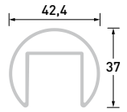
CINM1		**CINM2**	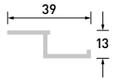	**CINM3**	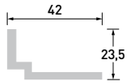
CAP1 **CAP2**	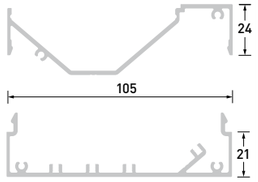	**FR2-COOL**	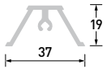	**OSM-D**	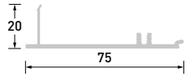
OSM-K	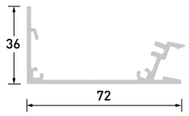	**OSM-L**	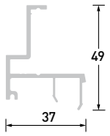	**OSM-L-CN** (nur auf Anfrage für größere Projekte)	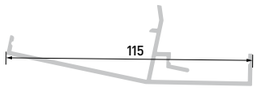
3210-D		**3210-P**		**3210-U**	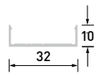

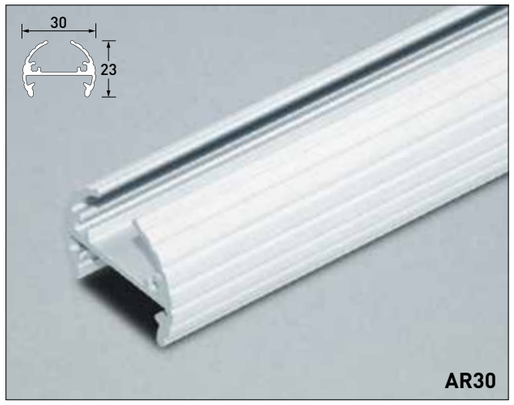

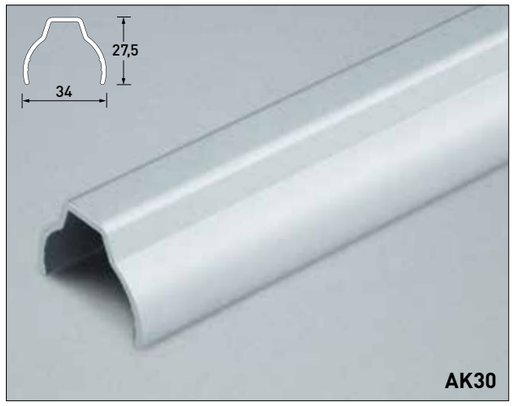

Any technical specification is the standard configuration, luminous flux in other options on request!
Alle Angaben entsprechen der Standardkonfiguration, Lichtstrom in anderen Ausführungen auf Anfrage!

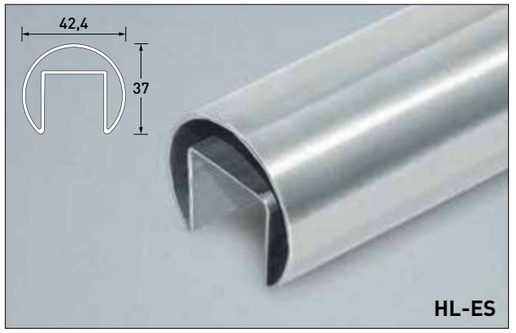

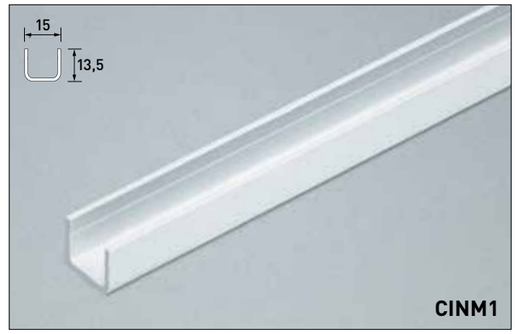

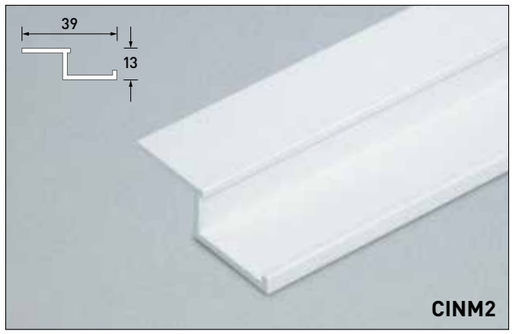

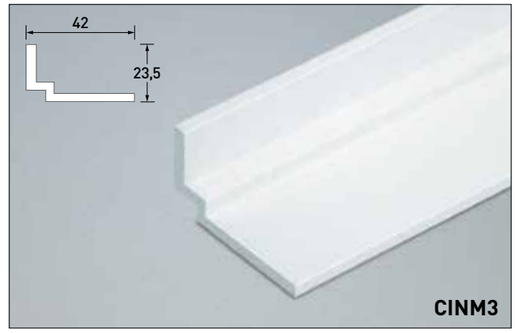

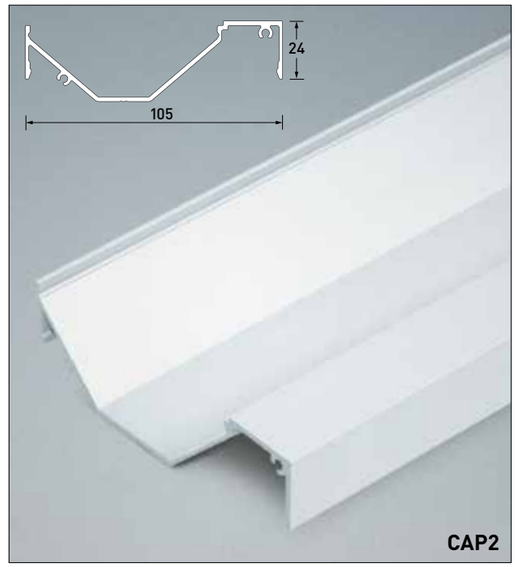

Any technical specification is the standard configuration, luminous flux in other options on request!
Alle Angaben entsprechen der Standardkonfiguration, Lichtstrom in anderen Ausführungen auf Anfrage!

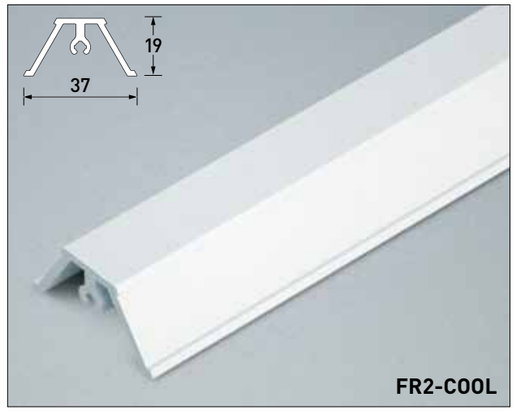

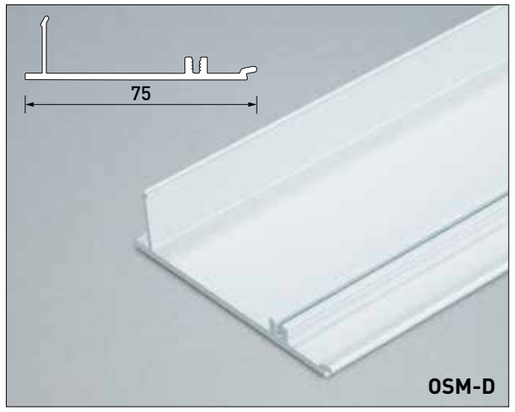

! Any technical specification is the standard configuration, luminous flux in other options on request!
Alle Angaben entsprechen der Standardkonfiguration, Lichtstrom in anderen Ausführungen auf Anfrage!

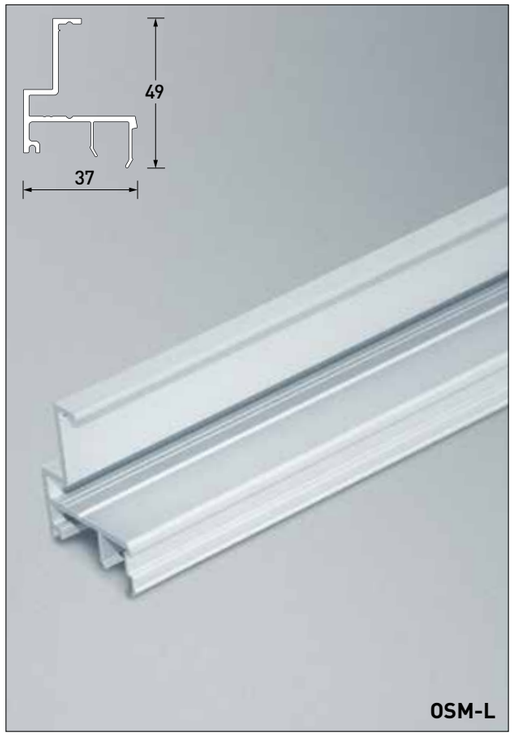

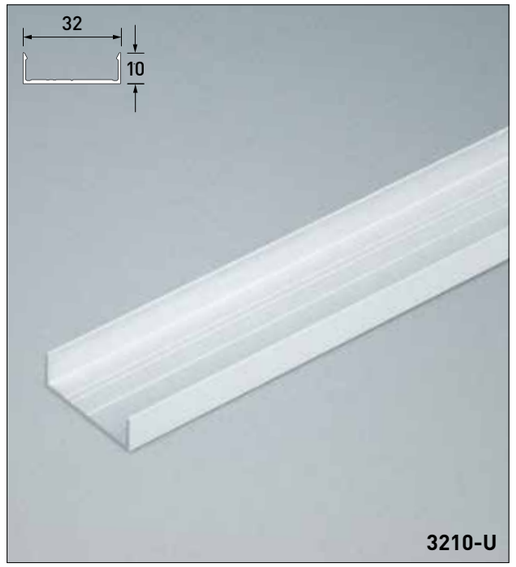

Any technical specification is the standard configuration, luminous flux in other options on request! !
Alle Angaben entsprechen der Standardkonfiguration, Lichtstrom in anderen Ausführungen auf Anfrage!

The alurays Profile System / *Das alurays-Profil-System*

15 mm
Width / *Breite*

Cover combinable
Abdeckungen kombinierbar

PC15 opal					

Surface mounted LED-profiles
LED-Aufbauprofile

AB1512			EA2S		
AB2			EAS2		
AAS2			EB2		
AA2			EA2		
			EA2-R		

Recessed mounted LED-profiles
LED-Einbauprofile

Profile options for above LED-profiles
Kombinationsmöglichkeiten für die oben abgebildeten LED-Profile

AWHK2					
AWP2					
AWM2					

20 mm
Width / *Breite*

Cover comb.
Abdeckungen komb.

PC20 opal	

Surface mounted LED-profiles
LED-Aufbauprofile

AA2020	

Options
Kombinations-möglichkeiten

AKF 2010	

25 mm
Width / *Breite*

Cover combinable
Abdeckungen kombinierbar

PC25 opal									
PC25-H opal									

Surface mounted LED-profiles
LED-Aufbauprofile

AB3			AA 2525		SWP3	
AA3			AAS21-TIR		DWP3	
AA3-BAL			AA 2525 -OPT			
AA3G			AAS3			
AAC2560 + AC29			AAS28 -LIN	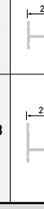		

Recessed mounted LED-profiles
LED-Einbauprofile

EB3	
EAS3	
EA3	
EA3-R	

Profile options for above LED-profiles
Kombinationsmöglichkeiten für die oben abgebildeten LED-Profile

AWHK3						
AWP3						
AWP3-BAL						
AWM3						
AWM3-SP						
AA 2525 -PEN						
UJC3						
AKF3 / AKF3-S						

On request: UK3256 only in combination with AA3 /AWM3 *Auf Anfrage: UK3256 nur in Kombination mit AA3 /AWM3*	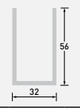	On request: UK3457 only in combination with AA3 /AWM3 *Auf Anfrage: UK3457 nur in Kombination mit AA3 /AWM3*	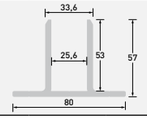

30 mm
Width / *Breite*

Cover combinable
Abdeckungen kombinierbar

Surface mounted LED-profiles
LED-Aufbauprofile

AB3015 On request / *Auf Anfrage*	

40 mm
Width / *Breite*

Cover combinable
Abdeckungen kombinierbar

PC40 opal							

Surface mounted LED-profiles
LED-Aufbauprofile

AB4		AA4028		AA40-OB (nur auf Anfrage für größere Projekte)	
		AA4028-COOL		AA40-F	
		AA4030			
		AA4035			
		AA4035-PK			

Recessed mounted LED-profiles / *LED-Einbauprofile*

EB4 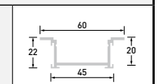

Profile options for above LED-profiles
Kombinationsmöglichkeiten für die oben abgebildeten LED-Profile

AKF4010			
AKF4020			
AKF4025			
AKF4025-COOL			
AKF4025-PARA			
AKF4053-PK	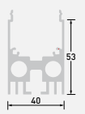		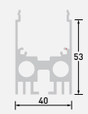

The alurays Profile System / *Das alurays-Profil-System*

50 mm
Width / *Breite*

Cover combinable
Abdeckungen kombinierbar

PC50 opal / klar		

Surface mounted LED-profiles
LED-Aufbauprofile

AB5		
AA5035		
AA5031	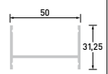	
AA5031-LIN	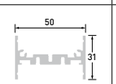	
GG50	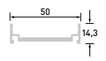	

Profile options for above LED-profiles
Kombinationsmöglichkeiten für die oben abgebildeten LED-Profile

AWHK5		
AKF5017		
AKF5017-LIN		
AKF5035-SP	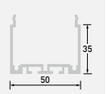	

60 mm
Width / *Breite*

Cover combinable
Abdeckungen kombinierbar

PC60 opal	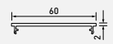	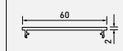

Surface mounted LED-profiles
LED-Aufbauprofile

AB6		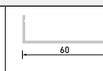
AA6035	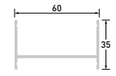	

Profile options for above LED-profiles
Kombinationsmöglichkeiten für die oben abgebildeten LED-Profile

AWP6002		
AKF6035-SP	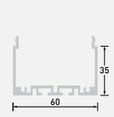	
AKF6073-SP		

80 mm
Width / *Breite*

Cover combinable
Abdeckungen kombinierbar

PC80 opal / klar	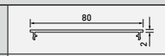	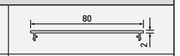
PC80-H opal	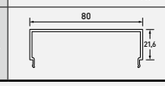	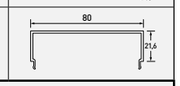

Surface mounted LED-profiles
LED-Aufbauprofile

AB8		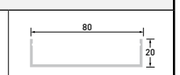
ABB80	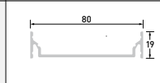	
AA8035	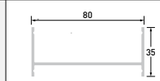	
AA8040	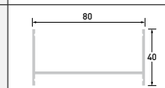	
ADI8080-SP	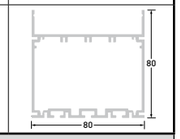	

Profile options for above LED-profiles
Kombinationsmöglichkeiten für die oben abgebildeten LED-Profile

ABB80-K	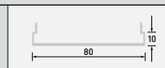	
AKF8015-SP	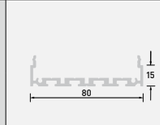	
AKF8035	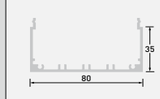	
AKF8040-SP	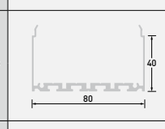	

Special profiles
Sonderprofile

AR30	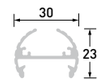	**AK30**	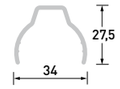	**HL-ES**	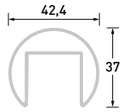
CINM1		**CINM2**	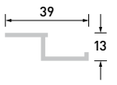	**CINM3**	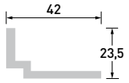
CAP1 **CAP2**	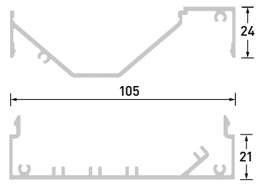	**FR2-COOL**	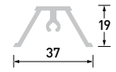	**OSM-D**	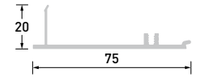
OSM-K	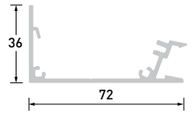	**OSM-L**	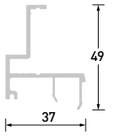	**OSM-L-CN** (nur auf Anfrage für größere Projekte)	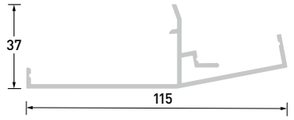
3210-D		**3210-P**	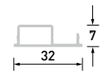	**3210-U**	

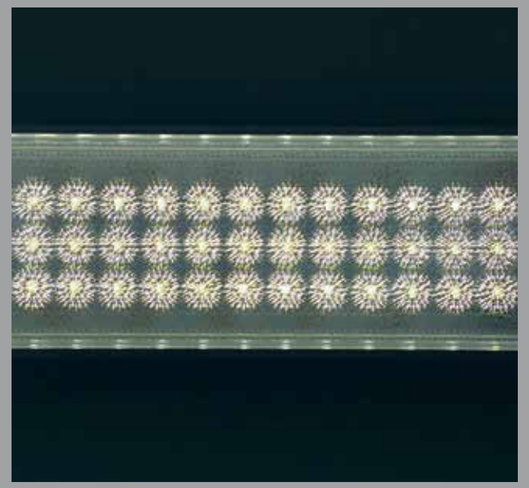

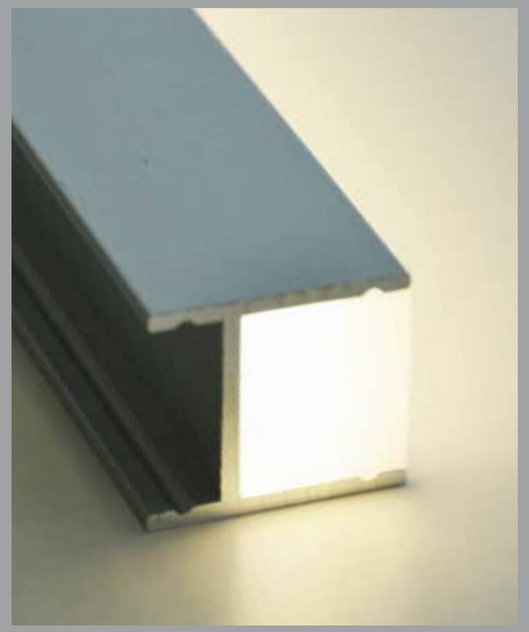

Our Luminaires / *Unsere Leuchten*

Our Know-How

In-depth lighting design knowledge is always the beginning of a close cooperation with our clients, whereby individualized lighting systems are jointly developed.

Aufgrund unserer langjährigen Erfahrung im Bereich der Lichttechnik konnten wir mit und für unsere Kunden hochspezialisierte Leuchten für sehr individuelle Einsatzzwecke entwickeln. Diese Leuchten können auch für neue Kunden als Basis für eine Weiterentwicklung verwendet werden.

Colour and Power

Choose your option regarding luminous flux, color (RGB, RGBW, tunable white), voltage or power to get your individual luminaire!

Je nach Projektanforderung wird bei uns im Hause jedes Lichtprofil individuell in Bezug auf Farbe (RGB, RGBW, tunable white), Spannung, Wattage und Lichtleistung konfiguriert und produziert – jede Leuchte eine Sonderanfertigung für die Projekte unserer Kunden!

Resin

Our core competence is to encapsulate the products for exterior applications up to the protection grade IP67 in order to ensure a maintenance free operation even in a hazardous environment.

Unsere Kernkompetenz besteht darin, die Leuchten bis zur Schutzart IP67 zu vergießen, um sie im Außenbereich sicher für den wartungsfreien Dauerbetrieb unter anspruchsvollen, klimatischen Bedingungen zu machen.

Optics

We offer products with uniform or accentuated lighting effects for both interior and exterior application up to protection grade IP67.

Gerichtete Lichtaustritte oder optisch homogene, leuchtende Flächen – mit dem Vergießen von Optiken (Linsen und Reflektoren) erzielen Sie auch im Außenbereich eindrucksvolle Effekte.

Luminaire No. 225 / *Leuchte Nr. 225*

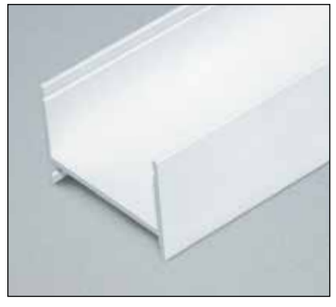

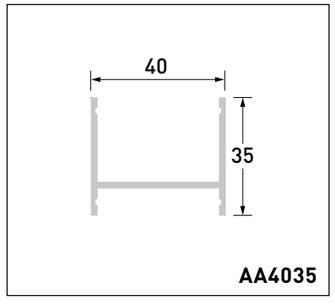

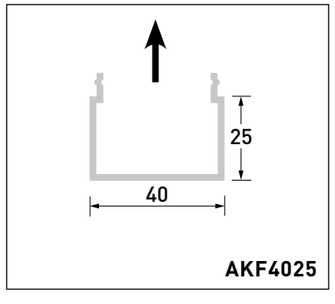

AA4035
Surface mounted profile
(anodized aluminium EV1, 20 my)
Aufbauprofil
(Aluminium eloxiert EV1, 20 my)

AKF4025
Snap-on cable channel
(anodized aluminium EV1, 20 my)
Aufklippbarer Kabelkanal
(Aluminium eloxiert EV1, 20 my)

- Protection grade / *Schutzart* IP67
- 48 V DC (30 V-55 V)
- 45 W
- 2600 K – 7000 K
- PWM dimming 100 Hz – 1 kHz, 5 V TTL or open drain (drive DIM pin low to switch off)

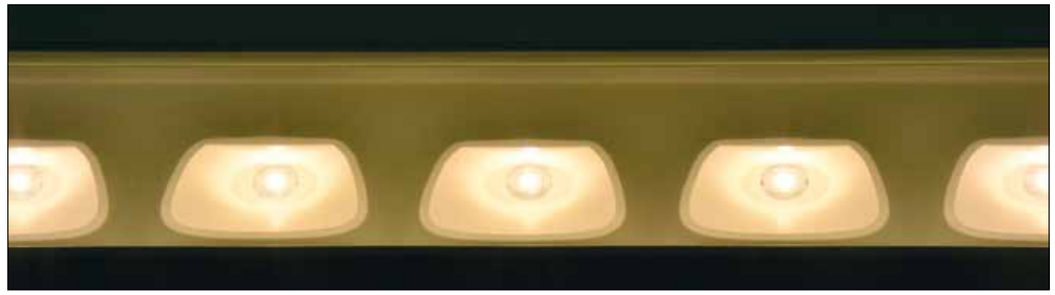

Luminaire No. 180 / *Leuchte Nr. 180*

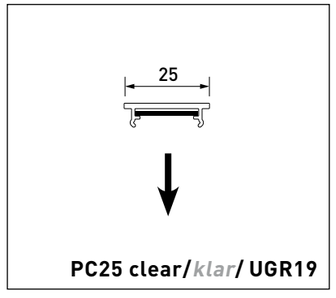

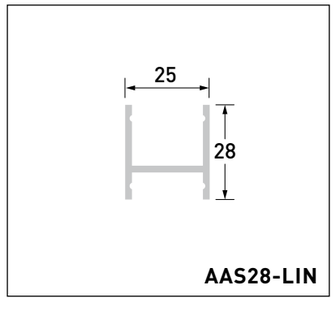

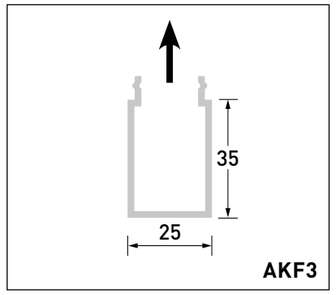

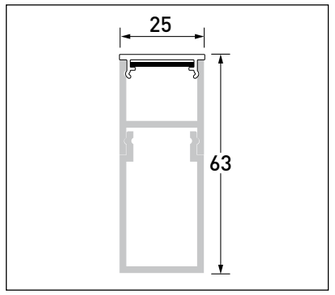

PC25 clear/*klar* UGR19
Polycarbonate cover, high
transparent with anti glare film
Polykarbonat-Abdeckung, hoch transparent mit Entblendungsfolie

AAS28-LIN
Surface mounted profile
(anodized aluminium EV1, 20 my)
Aufbauprofil
(Aluminium eloxiert EV1, 20 my)

AKF3
Snap-on cable channel
(anodized aluminium EV1, 20 my)
Aufklippbarer Kabelkanal
(Aluminium eloxiert EV1, 20 my)

- Protection grade / *Schutzart* IP20
- LED Osram Prevaled Duris E5
- Constant current / *Konstantstrom*
- 20 W
- 1820 lm
- 4000 K
- Length / *Länge* 1000 mm

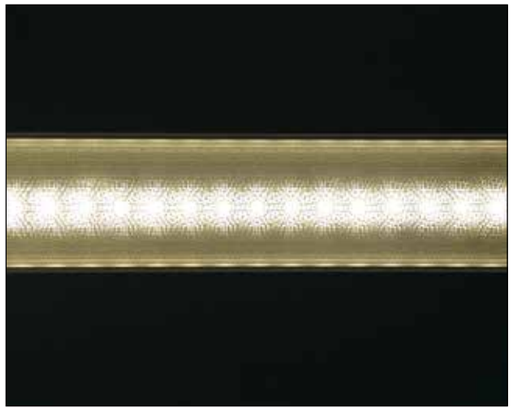

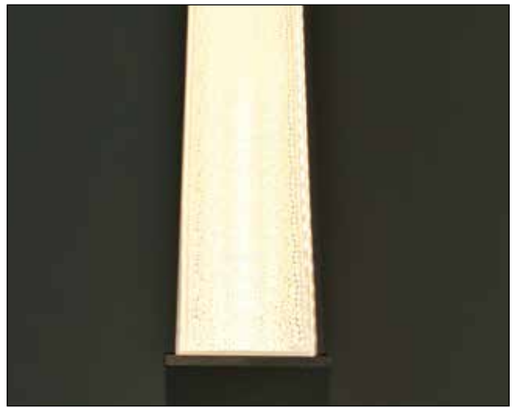

Luminaire No. 179 / *Leuchte Nr. 179*

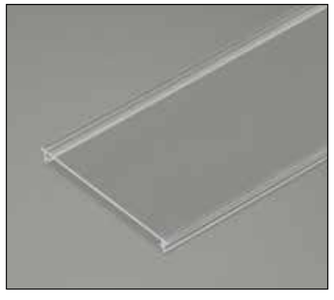

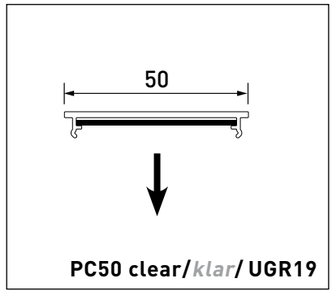

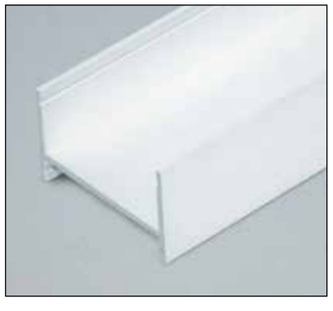

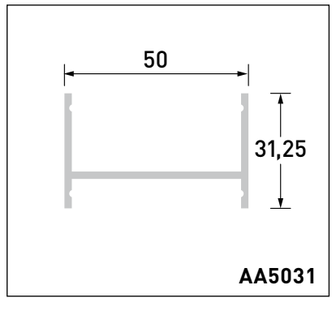

PC50 clear/ *klar,* **UGR19**
Polycarbonate cover, high transparent with anti glare film
Polykarbonat-Abdeckung, hoch transparent mit Entblendungsfolie

AA5031
Surface mounted profile (anodized aluminium EV1, 20 my)
Aufbauprofil (Aluminium eloxiert EV1, 20 my)

AKF5017
Snap-on cable channel (anodized aluminium EV1, 20 my)
Aufklippbarer Kabelkanal (Aluminium eloxiert EV1, 20 my)

- Protection grade / *Schutzart* IP20
- LED Osram Prevaled Duris E5
- Constant current / *Konstantstrom*
- 33 W
- 3518 lm
- 4000 K
- Length / *Länge* 1000 mm

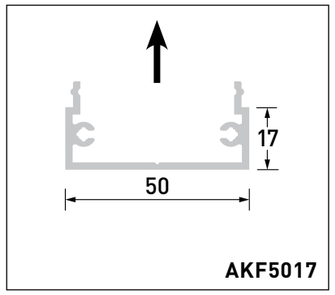

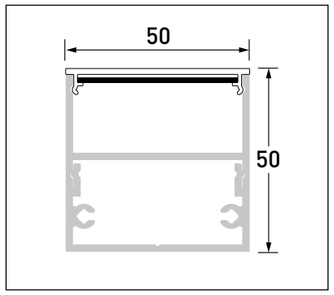

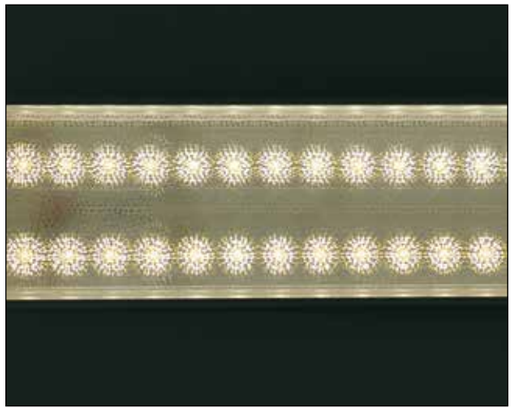

Luminaire No. 180 / *Leuchte Nr. 180*

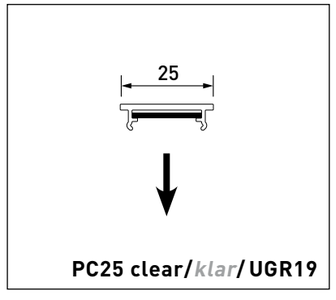

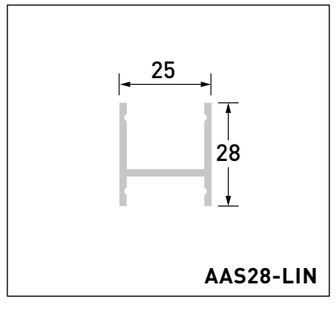

PC25 clear/ *klar* **UGR19**
Polycarbonate cover, high transparent with anti glare film
Polykarbonat-Abdeckung, hoch transparent mit Entblendungsfolie

AAS28-LIN
Surface mounted profile (anodized aluminium EV1, 20 my)
Aufbauprofil (Aluminium eloxiert EV1, 20 my)

AKF3
Snap-on cable channel (anodized aluminium EV1, 20 my)
Aufklippbarer Kabelkanal (Aluminium eloxiert EV1, 20 my)

- Protection grade / *Schutzart* IP20
- LED Osram Prevaled Duris E5
- Constant current / *Konstantstrom*
- 20 W
- 1820 lm
- 4000 K
- Length / *Länge* 1000 mm

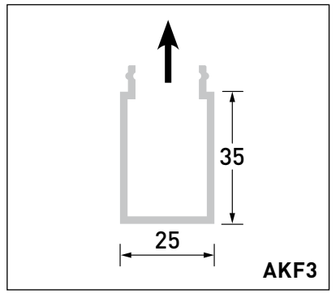

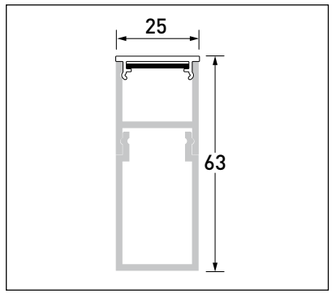

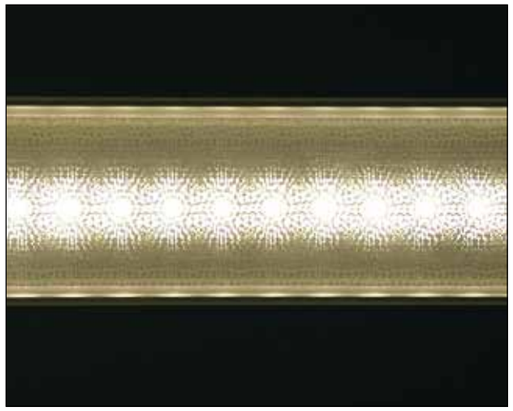

Luminaire No. 182 / *Leuchte Nr. 182*

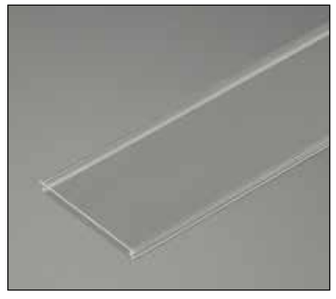

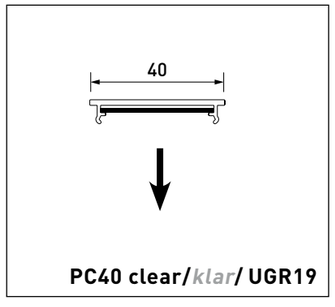

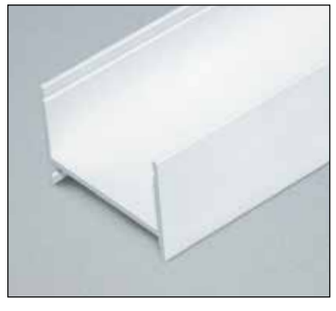

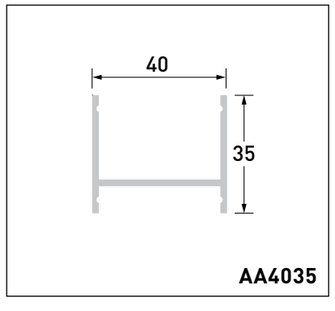

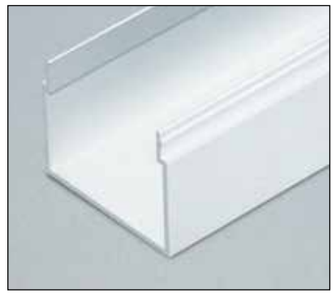

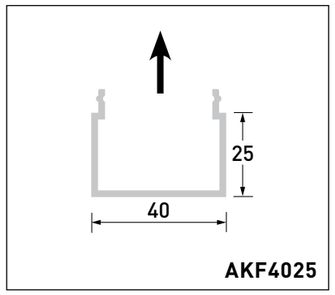

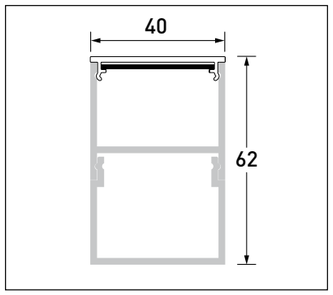

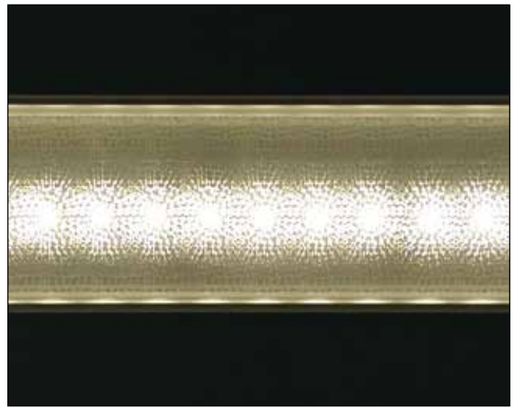

PC40 clear/*klar* UGR19
Polycarbonate cover, high transparent with anti glare film
Polykarbonat-Abdeckung, hoch transparent mit Entblendungsfolie

AA4035
Surface mounted profile (anodized aluminium EV1, 20 my)
Aufbauprofil
(Aluminium eloxiert EV1, 20 my)

AKF4025
Snap-on cable channel (anodized aluminium EV1, 20 my)
Aufklippbarer Kabelkanal
(Aluminium eloxiert EV1, 20 my)

- Protection grade / *Schutzart* IP20
- LED Osram Prevaled Duris E5
- Constant current / *Konstantstrom*
- 33 W / m
- 3003 lm
- 4000 K
- Length / *Länge* 1000 mm

Luminaire No. 183 / *Leuchte Nr. 183*

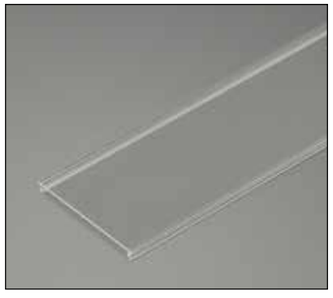

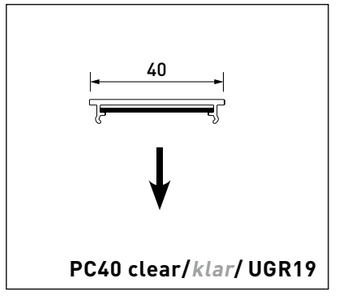

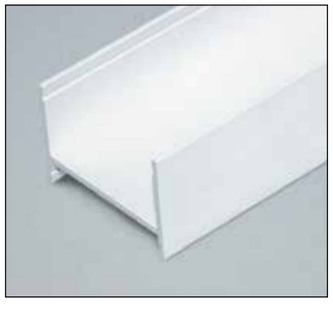

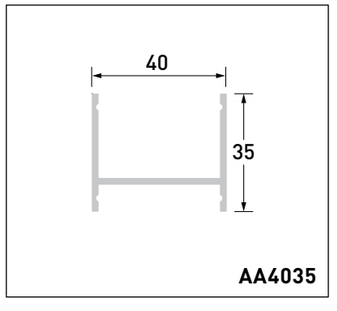

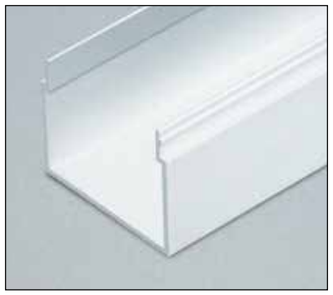

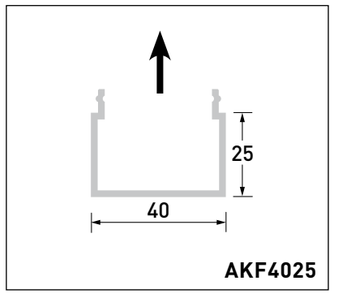

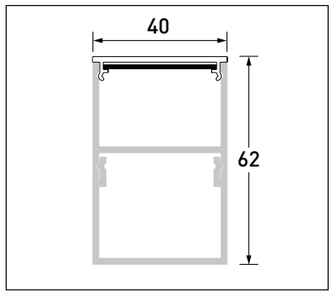

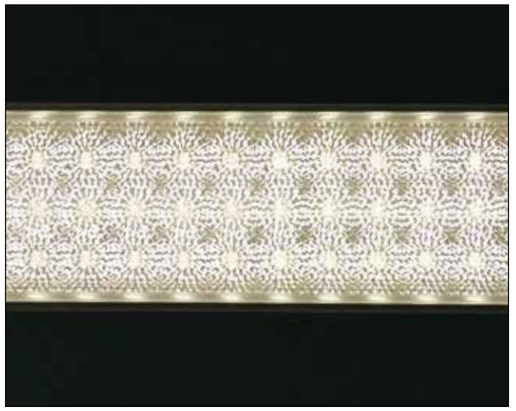

PC40 clear/*klar* UGR19
Polycarbonate cover, high transparent with anti glare film
Polykarbonat-Abdeckung, hoch transparent mit Entblendungsfolie

AA4035
Surface mounted profile (anodized aluminium EV1, 20 my)
Aufbauprofil
(Aluminium eloxiert EV1, 20 my)

AKF4025
Snap-on cable channel (anodized aluminium EV1, 20 my)
Aufklippbarer Kabelkanal
(Aluminium eloxiert EV1, 20 my)

- Protection grade / *Schutzart* IP20
- LED Bright
- Constant current / *Konstantstrom*
- DC 24 V
- 20 W / m
- 3003 lm
- 4000 K
- Length / *Länge* 1000 mm

Luminaire No. 184 / *Leuchte Nr. 184*

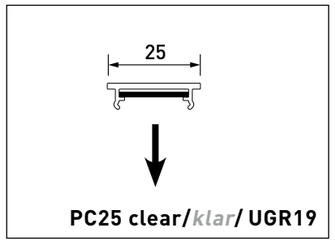

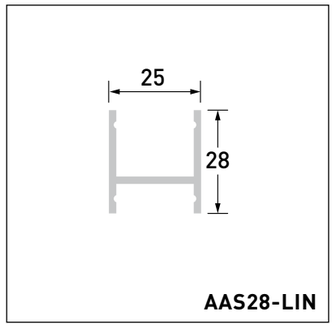

PC25 clear/*klar* UGR19
Polycarbonate cover, high transparent with anti glare film
Polykarbonat-Abdeckung, hoch transparent mit Entblendungsfolie

AAS28-LIN
Surface mounted profile (anodized aluminium EV1, 20 my)
Aufbauprofil (Aluminium eloxiert EV1, 20 my)

AKF3
Snap-on cable channel (anodized aluminium EV1, 20 my)
Aufklippbarer Kabelkanal (Aluminium eloxiert EV1, 20 my)

- Protection grade / *Schutzart* IP20
- LED Bright
- DC 24 V
- 25 W / m
- 1820 lm
- 3000 K
- Length / *Länge* 1000 mm

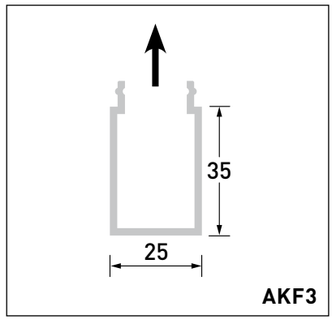

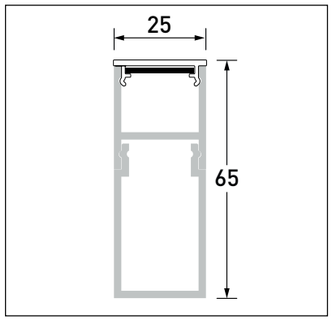

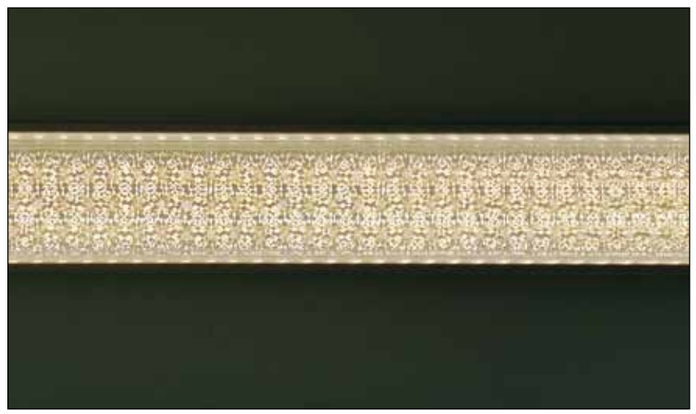

Luminaire No. 185 / *Leuchte Nr. 185*

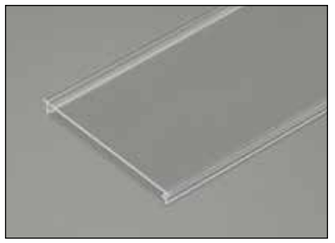

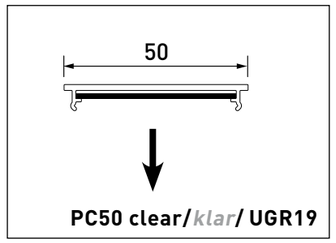

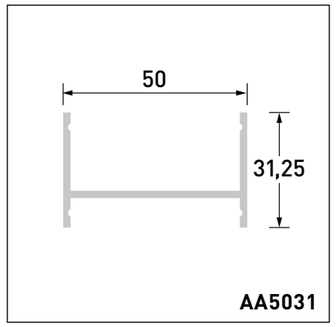

PC50 clear/*klar* UGR19
Polycarbonate cover, high transparent with anti glare film
Polykarbonat-Abdeckung, hoch transparent mit Entblendungsfolie

AA5031
Surface mounted profile (anodized aluminium EV1, 20 my)
Aufbauprofil (Aluminium eloxiert EV1, 20 my)

AKF5017
Snap-on cable channel (anodized aluminium EV1, 20 my)
Aufklippbarer Kabelkanal (Aluminium eloxiert EV1, 20 my)

- Protection grade / *Schutzart* IP20
- LED Bright
- DC 24 V
- 25 W / m
- 3518 lm
- 4000 K
- Length / *Länge* 1000 mm

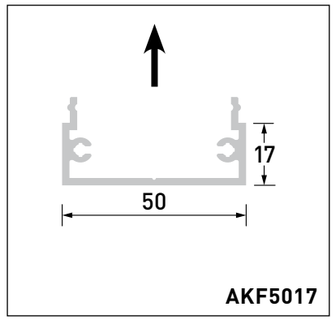

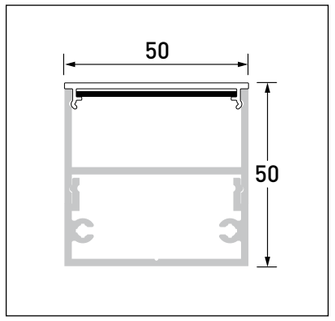

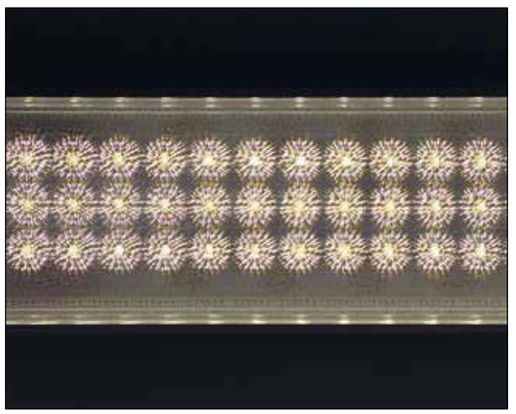

Luminaire No. 186 / *Leuchte Nr. 186*

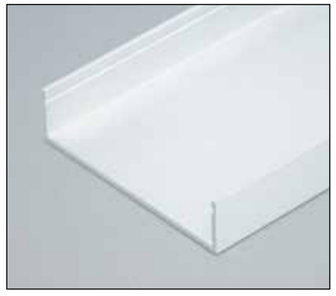

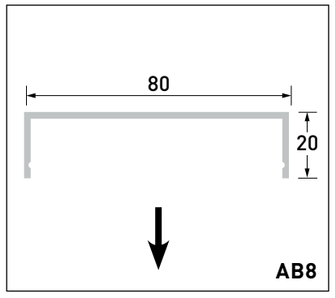

AB8
Surface mounted profile
(anodized aluminium EV1, 20 my)
Aufbauprofil (Alu. eloxiert EV1, 20 my)

AKF8015
Snap-on cable channel
(anodized aluminium EV1, 20 my)
Aufklippbarer Kabelkanal
(Aluminium eloxiert EV1, 20 my)

- Protection grade / *Schutzart* IP20
- LED LumiLEDs
- Constant current / *Konstantstrom*
- 33 W / m
- 3003 lm
- Length / *Länge* 1000 mm

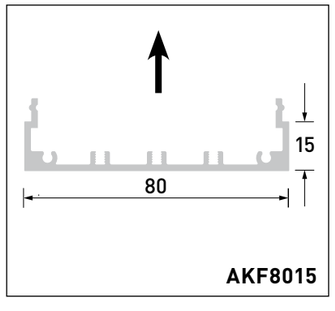

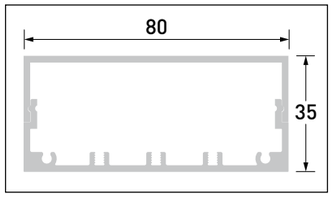

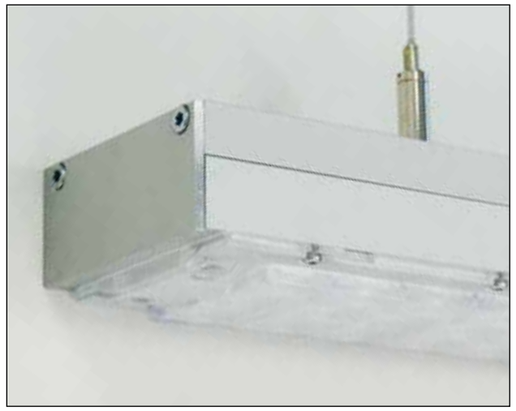

Luminaire No. 187 / *Leuchte Nr. 187*

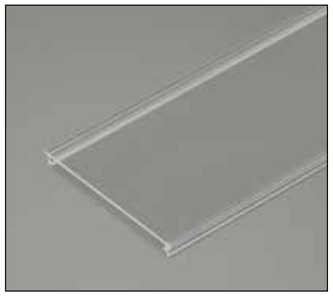

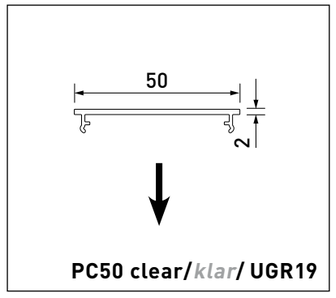

PC50 clear/ *klar*
Polycarbonate cover,
high transparent
Polykarbonat-Abdeckung,
hoch transparent

AA5031-LIN
Surface mounted profile
(anodized aluminium EV1, 20 my)
with polycarbonate cover
Aufbauprofil
(Aluminium eloxiert EV1, 20 my)
mit Polykarbonat-Abdeckung

AKF5017
Snap-on cable channel,
(anodized aluminium EV1, 20 my)
Aufklippbarer Kabelkanal
(Aluminium eloxiert EV1, 20 my)

- Protection grade / *Schutzart* IP20
- Osram
- Optics / *Optik* LINNEA oval
- 4000 K
- 29 W / m
- Length / *Länge* 1000 mm

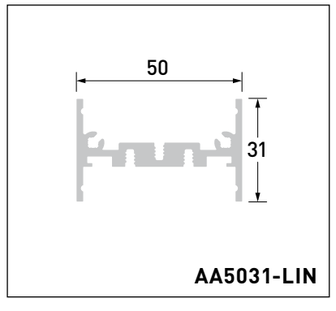

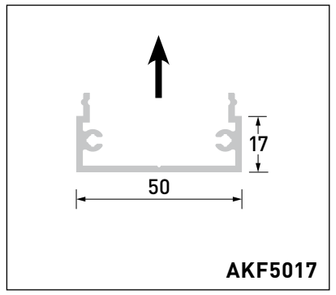

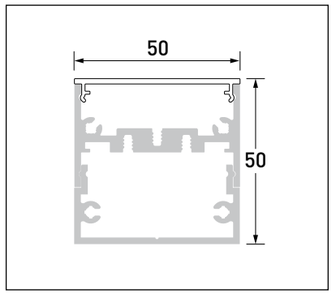

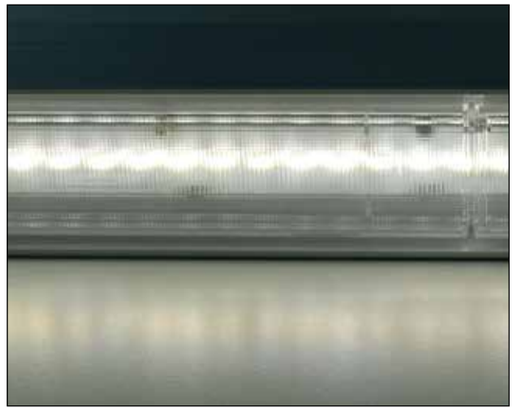

Luminaire No. 188 / *Leuchte Nr. 188*

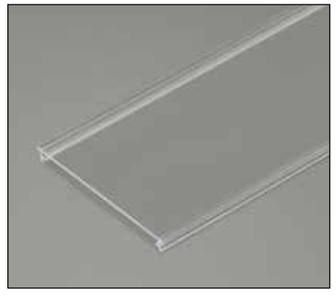

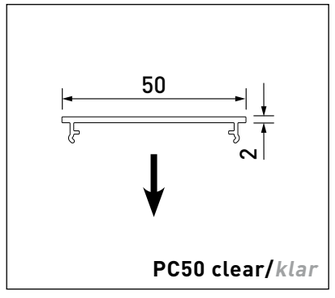

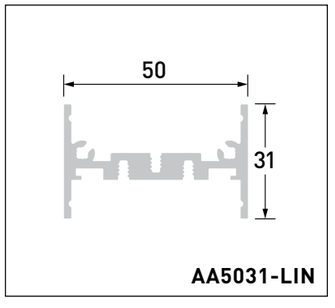

PC50 clear/*klar*
Polycarbonate cover,
high transparent
Polykarbonat-Abdeckung,
hoch transparent

AA5021-LIN
Surface mounted profile
(anodized aluminium EV1, 20 my)
Aufbauprofil
(Aluminium eloxiert EV1, 20 my)

AKF5017
Snap-on cable channel
(anodized aluminium EV1, 20 my)
Aufklippbarer Kabelkanal
(Aluminium eloxiert EV1, 20 my)

- Protection grade / *Schutzart* IP20
- Osram SchalLED
- Optics / *Optik* LINNEA 60°
- 4000 K
- 29 W / m

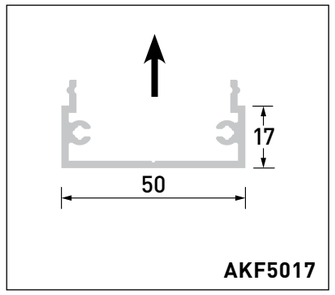

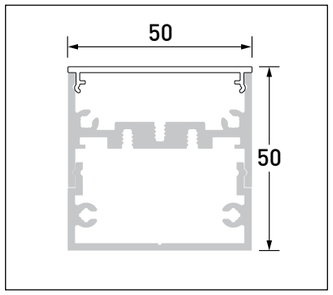

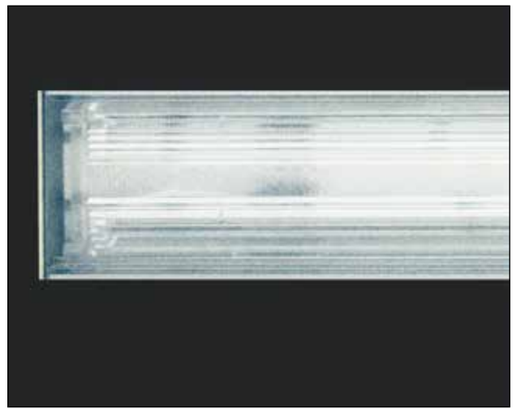

Luminaire No. 189 / *Leuchte Nr. 189*

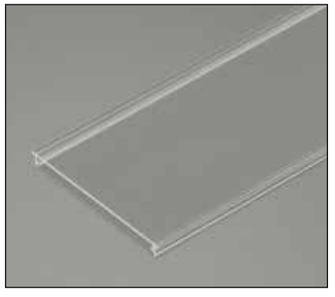

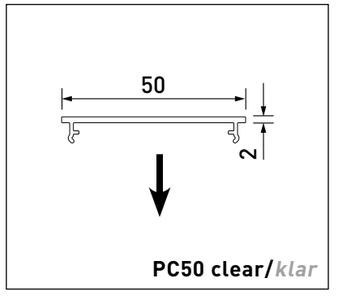

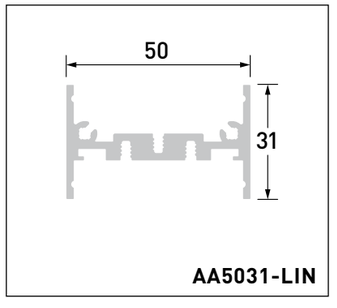

PC50 clear/*klar*
Polycarbonate cover,
high transparent
Polykarbonat-Abdeckung,
hoch transparent

AA5021-LIN
Surface mounted profile
(anodized aluminium EV1, 20 my)
Aufbauprofil
(Aluminium eloxiert EV1, 20 my)

AKF5017
Snap-on cable channel
(anodized aluminium EV1, 20 my)
Aufklippbarer Kabelkanal
(Aluminium eloxiert EV1, 20 my)

- Protection grade / *Schutzart* IP20
- Osram SchalLED
- Optics / *Optik* LINNEA 90°
- 4000 K
- 29 W / m

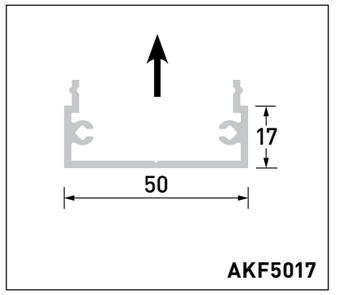

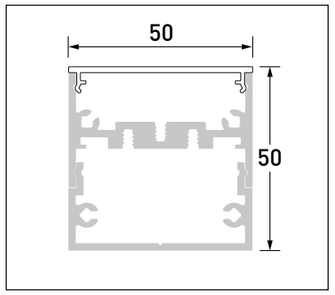

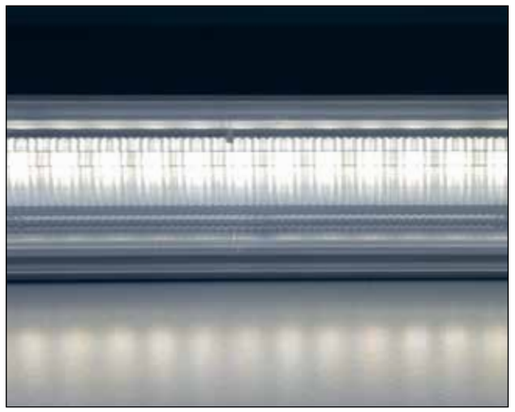

Luminaire No. 206 / *Leuchte Nr. 206*

AA2525
Surface mounted profile
(anodized aluminium EV1, 20 my)
Aufbauprofil
(Aluminium eloxiert EV1, 20 my)

- Optics with elliptical beam angle
  Optik mit elliptischem Abstrahlwinkel
- 24 V
- 1 W pro LED
- ca. 10 Watt / m
- ca. 1300 lm / m
- 10 LEDs / m
- Protection grade / *Schutzart* IP67
- 3000 K
- External dimming signal
  Externes Dimm-Signal
- Water proof cable plug
  Wasserfester Kabelanschluss
- 2-Pin cable / *Kabel*

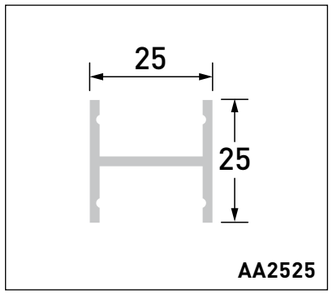

Luminaire No. 207 / *Leuchte Nr. 207*

AA2525
Surface mounted profile
(anodized aluminium EV1, 20 my)
Aufbauprofil
(Aluminium eloxiert EV1, 20 my)

- Optics with 45° beam angle
  Optik mit 45°-Abstrahlwinkel
- 24 V
- 1 W pro LED
- ca. 10 Watt / m
- ca. 1300 lm / m
- Protection grade / *Schutzart* IP67
- 3000 K
- External dimming signal
  Externes Dimm-Signal
- Water proof cable plug
  Wasserfester Kabelanschluss
- 2-Pin cable / *Kabel*

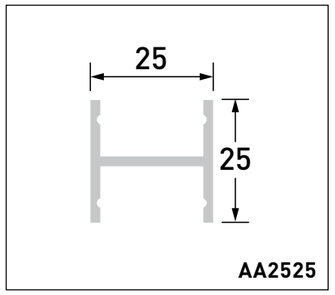

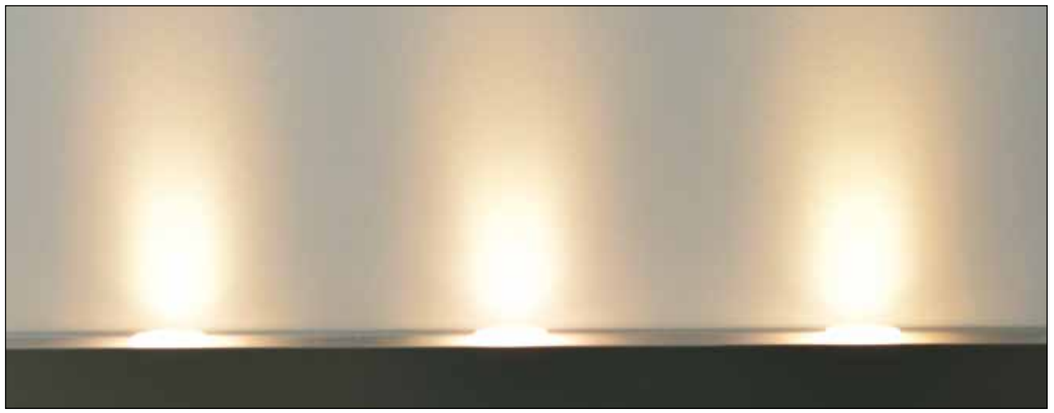

Luminaire No. 208 / *Leuchte Nr. 208*

AA2525
Surface mounted profile
(anodized aluminium EV1, 20 my)
Aufbauprofil
(Aluminium eloxiert EV1, 20 my)

- Optics with 15° beam angle
  Optik mit 15°-Abstrahlwinkel
- 24 V
- 1 W pro LED,
- ca. 10 Watt / m
- ca. 1300 lm / m
- Protection grade / *Schutzart* IP67
- 3000 K
- External dimming signal
  Externes Dimm-Signal
- Water proof cable plug
  Wasserfester Kabelanschluss
- 2-Pin cable / *Kabel*

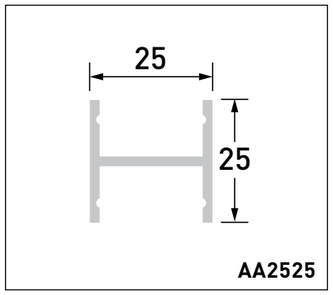

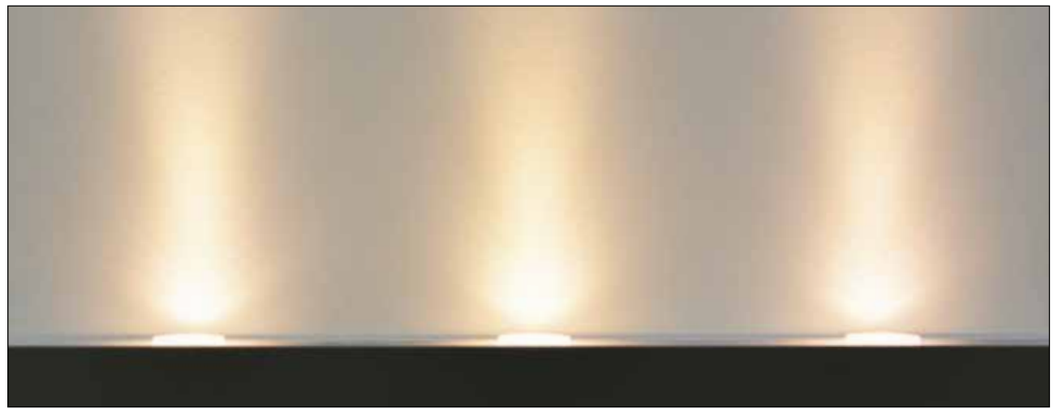

Luminaire No. 209 / *Leuchte Nr. 209*

AA2525
Surface mounted profile
(anodized aluminium EV1, 20 my)
Aufbauprofil
(Aluminium eloxiert EV1, 20 my)

- Optics with 10 x 65° beam angle
  Optik mit 10 / 65°-Abstrahlwinkel
- 24 V
- 4,5 W pro LED,
- ca. 14 Watt / m
- ca. 1200 lm / m
- Protection grade / *Schutzart* IP67
- 3000 K
- External dimming signal
  Externes Dimm-Signal
- Water proof cable plug
  Wasserfester Kabelanschluss
- 3-Pin cable / *Kabel*

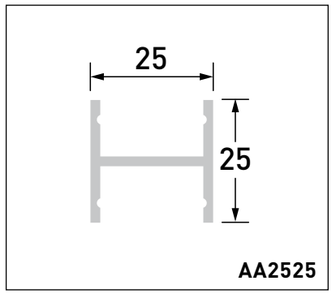

Luminaire No. 213 / *Leuchte Nr. 213*

AA2525
Surface mounted profile
(anodized aluminium EV1, 20 my)
Aufbauprofil
(Aluminium eloxiert EV1, 20 my)

- Optics with elliptical wide beam angle
  Optik mit elliptischem Abstrahlwinkel
- 24 V
- 1 W pro LED
- ca. 10 Watt / m
- ca. 1300 lm / m
- Protection grade / *Schutzart* IP67
- 3000 K
- External dimming signal
  Externes Dimm-Signal
- Water proof cable plug
  Wasserfester Kabelanschluss
- 2-Pin cable / *Kabel*

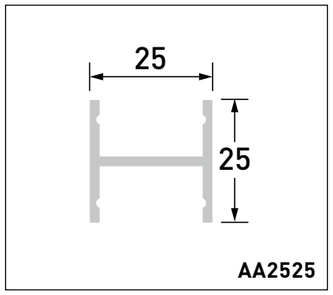

Luminaire No. 214 / *Leuchte Nr. 214*

AA2525
Surface mounted profile
(anodized aluminium EV1, 20 my)
Aufbauprofil
(Aluminium eloxiert EV1, 20 my)

- Optics with 20 x 45° beam angle
  Optik mit 20 / 45°-Abstrahlwinkel
- 24 V
- 1 W pro LED,
- ca. 10 Watt / m
- ca. 1300 lm / m
- Protection grade / *Schutzart* IP67
- 3000 K
- External dimming signal
  Externes Dimm-Signal
- Water proof cable plug
  Wasserfester Kabelanschluss
- 2-Pin cable / *Kabel*

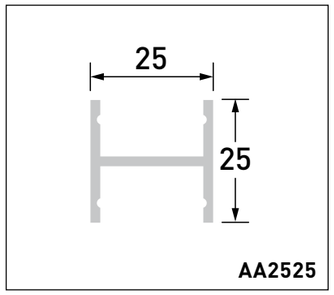

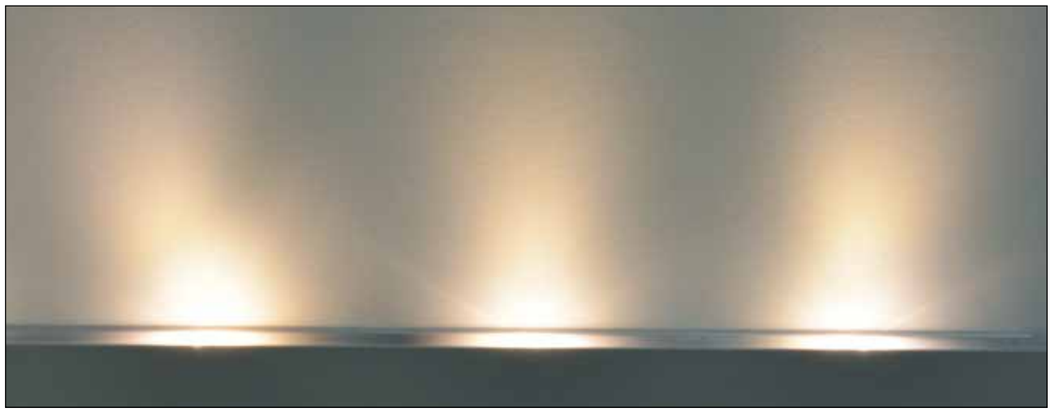

Luminaire No. 216 / *Leuchte Nr. 216*

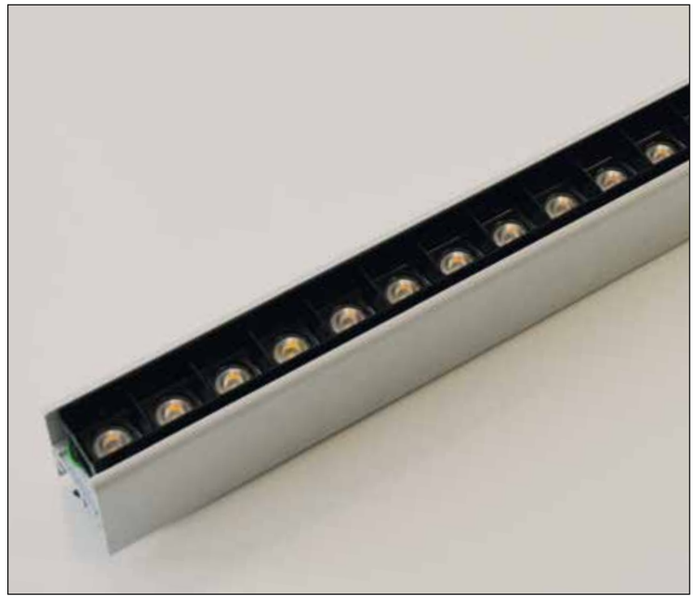

AA40-F
Surface mounted profile
(anodized aluminium EV1, 20 my)
Aufbauprofil
(Aluminium eloxiert EV1, 20 my)

- Optics with anti glare grid
  Optiken mit Blendschutzgitter
- 48 V
- 48 W / m
- ca. 5500 lm / m
- 3000 K
- External dimming signal
  Externes Dimm-Signal
- 3-Pin cable / *Kabel*

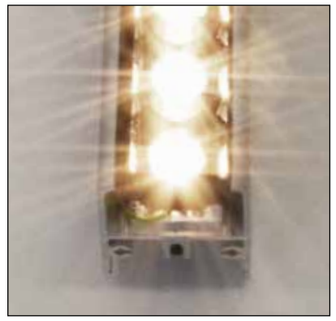

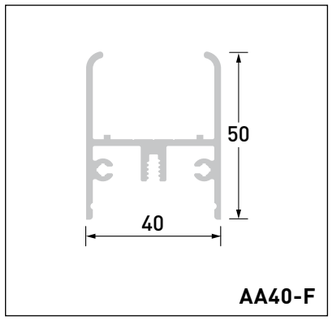

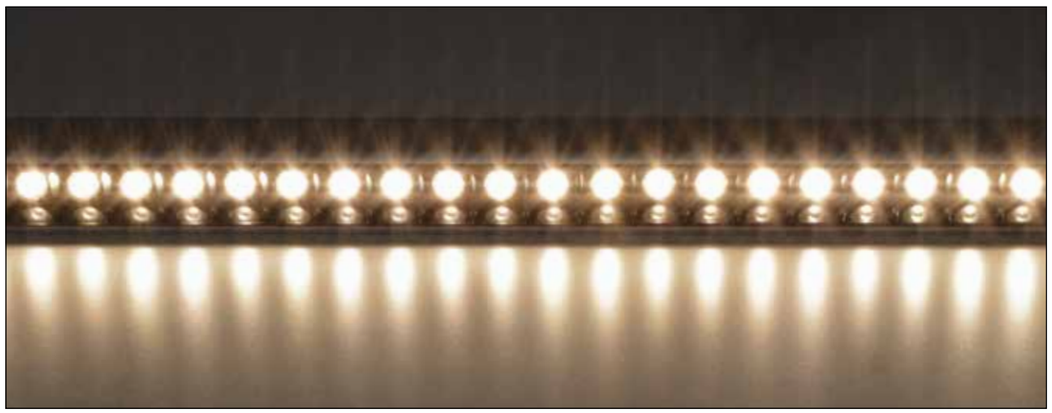

Luminaire No. 234 / *Leuchte Nr. 234*

PC25 clear / *klar*
Polycarbonate cover,
high transparent
Polykarbonat-Abdeckung,
hoch transparent

AAS28-LIN
Surface mounted profile
(anodized aluminium EV1, 20 my)
Aufbauprofil
(Aluminium eloxiert EV1, 20 my)

AWM3
Snap-on cable channel, anodized
(anodized aluminium EV1, 20 my)
Aufklippbarer Kabelkanal
(Aluminium eloxiert EV1, 20 my)

- LED PCD 300 mm containing
  4 LEDS Samsung LM301A
- IP20
- 24 V
- 3000 K
- 10 W/m
- 1300 lm / m
- 250 mA / LED
- CRi80
- Optics 45° FWHM symmetrical

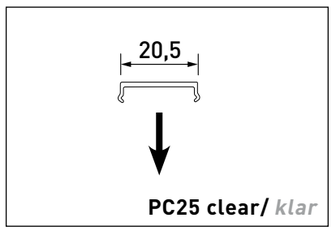

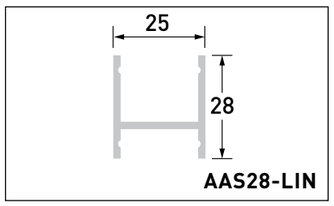

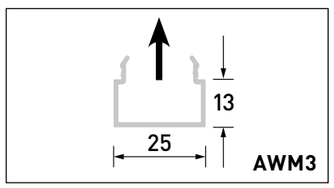

Our Projects Worldwide /
Unsere Projekte weltweit

We have more than 25 years of experience and could realize a diverse range of projects around the world. From smaller residential to large international projects, our expertise and enduring quality is renowned.

Aufgrund unserer mehr als 25-jährigen Erfahrung im Lichtplanungssektor ist es uns gelungen für kleinere und große, internationale Architekturprojekte weltweit einzigartige Lichtkonzepte zu entwickeln und erfolgreich umzusetzen.

The Gate Mall / Doha, Qatar

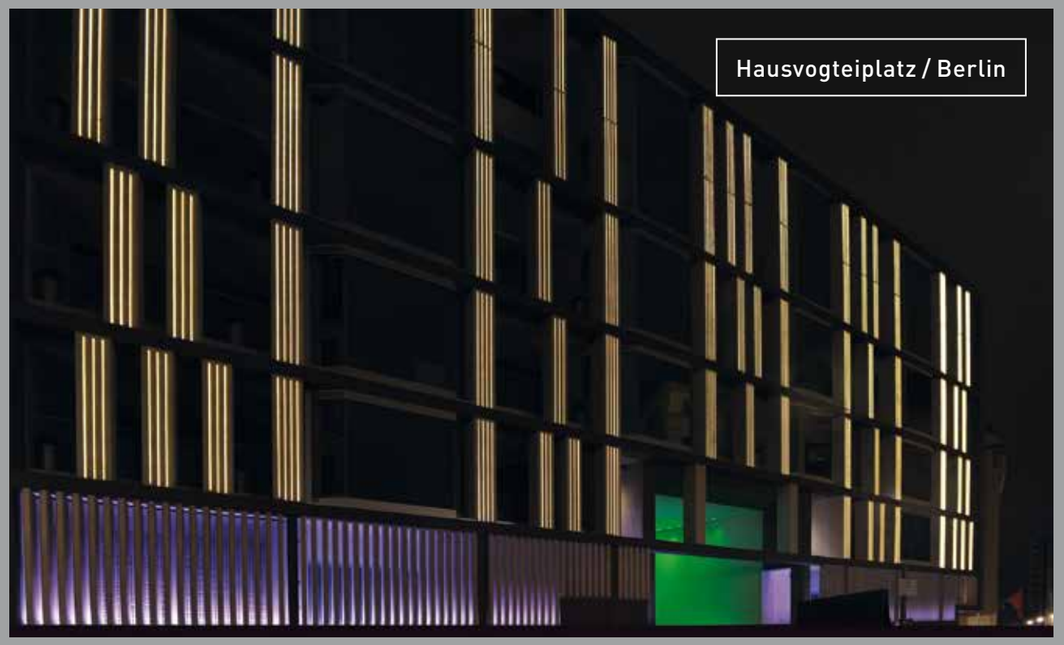
Hausvogteiplatz / Berlin

Retreat Hotel / Dubai Palm

Fitness Center / Doha, Qatar

The Gate Mall / Doha, Qatar

Adidas Staff Canteen /
Herzogenaurach, Germany

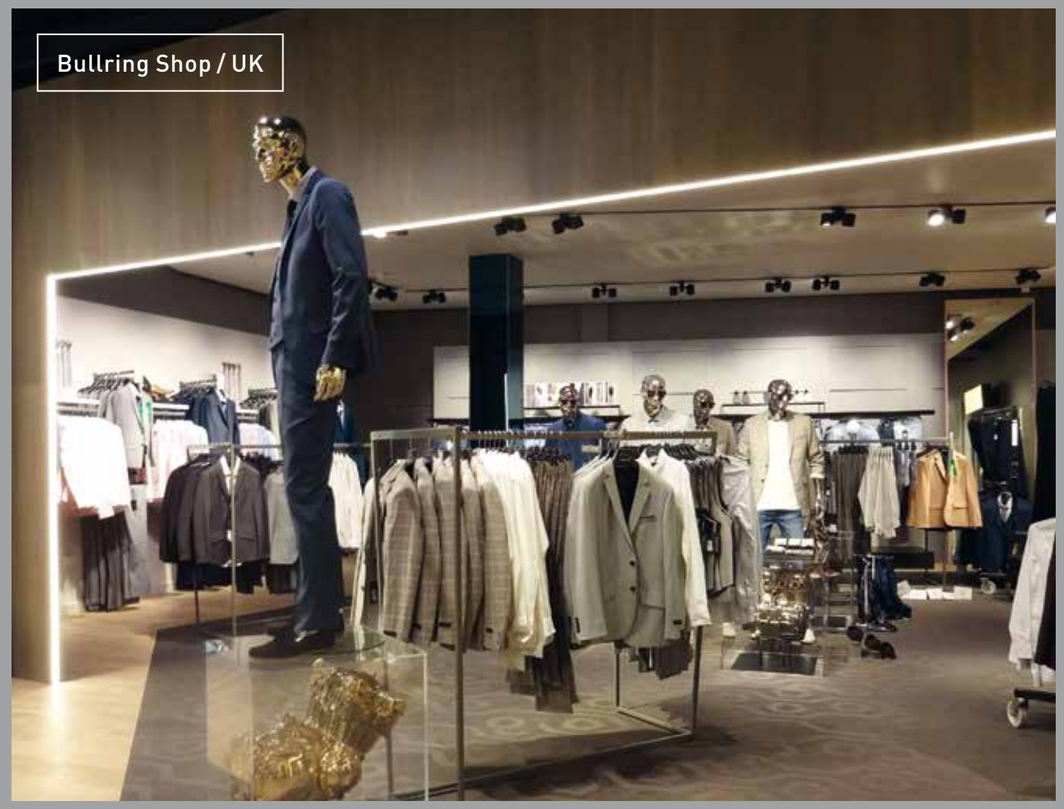

Bullring Shop / UK

Upper West / Berlin, Germany

alurays

LIGHTING
TECHNOLOGY

Made in Germany

alurays lighting technology GmbH
Robert-Koch-Straße 1

D-82152 Planegg / Munich
tel +49-89-82087068
fax +49-89-82081010

info@alurays.de
www.alurays.de